230W BEAM LIGHT
USER MANUAL

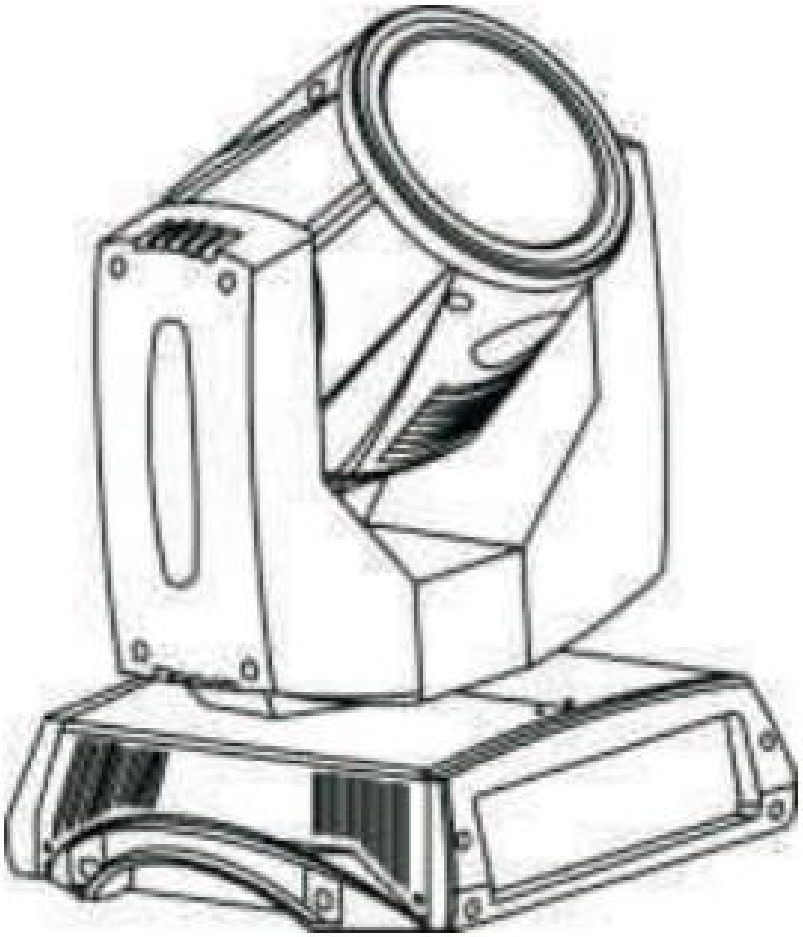

PLEASE READ THIS CAREFULLY BEFORE USE!

Safety instructions

Precautions before surgery



Note: Improper operation may lead to
Life is in danger! Cause a fire!
Cause a short circuit!

Before using the product for the first time, please note the following :

- Please read this user manual carefully;
- Check each instruction carefully;
- the personnel involved in the installation, operation, maintenance and storage of this product are qualified;
- Ensure that the installation, operation, handling, storage and other personnel of this product are qualified;
- Observe whether the product is damaged during transportation. If there are damage, please contact your supplier immediately and do not use it with electricity

Use the environment

This product is suitable for AC 110V-AC265V, 50/60Hz power supply environment. Do not use this product during thunder and lightning. The storage and use place of this product must be kept dry,and the relative humidity should not exceed 50% at 45°C. The operating temperature range is-5°C to 45°C. Pay attention to dust. The distance between this product and the object being projected by the light must be more than 1.5 meters.

Precautions

- Note!Computer moving head lights are used only by professionals. Non-professionals should not use it without authorization to avoid danger.
- Due to improper use of computer moving head lights, the following undesirable phenomena may occur: The power supply is not well grounded, resulting in leakage of the chassis, ultraviolet radiation from the light source, explosion of the bulb, and the lamp body falling from a height due to a defective lamp holder.
- Before turning on the power or installing the computer moving head light please read the manual carefully, follow all safety precautions, and follow the manual and all warnings printed on the computer moving head light.
- Protect you and others from electric shocks.
- When replacing the bulb, fuse or any other parts and it is not in use, please disconnect the AC power.
- Always keep the ground wire of the power supply in a good grounding state.
- The power supply used should comply with the power standards required by the instructions and be equipped with overload protection devices and grounding

facilities.

- Protect you and others from ultraviolet radiation and bulb explosions.
- Do not operate the computer moving head light that can directly illuminate the strong light of the bulb without being filtered by the optical lens.
- When replacing the bulb, pay attention: the power supply of the lamp body is completely disconnected, and the surface temperature of the lamp body is not significantly higher than the temperature environment. After the bulb is on, do not look directly at the light outlet of the computer light.
- Prevent you and others from being burned or the venue is on fire.
- Do not short-circuit the temperature control switch or fuse directly. When replacing a defective temperature control switch or fuse, you must replace it according to the original manufacturer's original model and parameters.
- Keep flammable materials (alcohol, gasoline, paper) at least 1 meter away from the lamp body to prevent the high temperature of the lamp surface from igniting other flammable materials.
- The computer moving head light is not a non-combustible object, so it cannot be close to the fire source within one meter of the surface.
- No filters or other items can be placed on the 3 lenses in the lamp body.
- The outer surface of the computer moving head light becomes very hot when is used for a longtime, so it is necessary to cool to room temperature before replacing' the bulb or other accessories.
- Do not use accessories that are not approved by the original manufacturer repair or install computer moving head lights.
- Do not operate the computer moving head light when the ambient temperature exceeds 104° F.
- Prevent you and others from being injured by the computer moving head light.
- Do not lift or lift this moving head light alone.
- Do not use lamp hooks and lamp stands that do not meet the requirements of this manual. Whenever installing or removing the moving head light of the computer, obstacles should be set up around the working area to prevent non-operators from entering.

Safe Operation

- If you don't understand the operation method, do not operate it by yourself based on your own judgment. You must read the information carefully or consult a professional to operate it in the correct way.
- Non-professionals should not disassemble or replace the internal parts(mechanical parts and circuit board electronic components) of the computer moving head without :authorization. For difficult technical issues and maintenance, please contact your dealer.
- The company is not responsible for any accidents or malfunctions caused by unauthorized operation without following the regulations.

Light bulb

About the light bulb

- The computer moving head light bulb uses Philip MSD Platinum 5Rbulbs. This high-energy short-arc light source provides a fairly stable 8200K color temperature with a color reproduction index greater than 90, and the normal service life of imported bulbs can be as high as 750 hours.
- Caveat! Any irregular installation of light bulbs may have potential safety hazards or damage the computer moving head light.
- The average life of the bulb is 2000 hours. In order to reduce the risk of damaging the computer lamp by bursting the bulb, the bulb must be replaced before the average of the bulb exceeds 125%(that is, more than 2500 hours). In order to achieve the best operating results, do not remove the bulb before it has completely cooled down.

Bulb Replacement

Note! Do not touch the quartz glass body of the bulb directly with your hands. The correct method of installing the bulb can be obtained from the dealer. When cleaning the bulb, your fingers must be clean and oil-free. After wiping the bulb with alcohol, polish it with a clean cloth. Be careful not to accidentally touch the bulb. Wait until the alcohol is completely volatilized before installing the bulb.You can learn the correct way to install the bulb from the dealer.

How to Replace the Bulb



- During operation, the light bulb emits high temperature. Do not allow any objects to come into contact with high-temperature bulbs. After turning off the operation, please let the lamp body cool down for at least 15 minutes before proceeding to the next step.
- Before installing or replacing the bulb, be sure to cut off thee power first. Do not touch the bulb directly with your hands at any time, please wear gloves when installing or replacing it. This product uses Philip MSD Platinum 5R bulbs, please use the same model when replacing.
- Loosen the fixing screw marked A on the rear panel of the bulb, and then the rear panel of the bulb can be removed for replacement. The three screws marked X, Y and Z on the rear panel of the bulb are used to adjust the position of the bulb. Precise adjustment of the bulb position can achieve a more ideal light effect.

Link

- **Attention!**
- Use one data input line and one data output line when connecting.
- The computer moving head light has DMX output and input sockets. In all output sockets, pin 1is grounded, pin 2 is connected to the negative pole, and pin 3 is

connected to the positive pole.

- The signal line socket is connected in parallel: One input and one output.

Link

- DMX512 signal transmission uses shielded twisted pair cables for standard cables, it is recommended to use large cables or strengthen signal amplifiers during long-term operation.
- Do not split the output signal line into two signal lines for output.
- Don't overload the link. A signal line can only link up to 32 computer moving head lights.
- It is better to plug a signal terminator into the output socket of the moving head light of the last computer connected with the signal line. The signal terminator is a male signal line card, and a1/4W 120 ohm resistor is welded to the 2 and 3 pins to absorb thee control signal so that it will not reflect and cause interference.

Link data transmission line

- Insert the DMX data input line from the 3-pin input socket of the computer moving head light shape.
- Use the data synchronization transmission cable that matches the socket to link the output end of the computer moving head light, and link the input end of the next computer moving head light to the similar socket.
- Connect a signal terminator to the signal output end of the moving head light of the last computer connected.In order to prevent the reflection and interference of the signal, a 120 ohm resistor is connected between the XLR of the last device and the Singal- and Singal+ of the output port.

WARNINGS : **Please read this manual carefully before use.**

1. Inspect the device carefully before installation in case of loose during transportation.
2. Don't put the product on the shakable or moist place.
3. Please keep the voltage stable, otherwise it will destroy the parts easily.
4. Check the voltage before turning on lamp. While power off. it needs 15minutes to cool before reconnecting the power.
5. Please keep the lamp dry and cool, avoid working at 40° C or above to guarantee its lifespan.
6. Disconnect the power before installation or removing and ask professional technician to repair in case of malfunction.

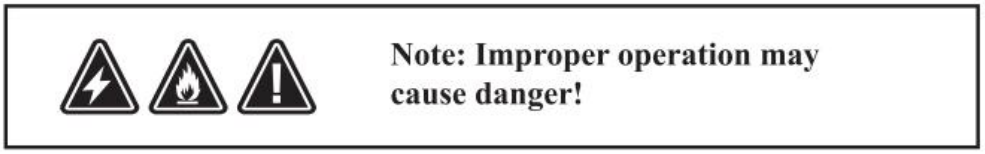

Maintenance

Note

- Regularly perform three-step computer maintenance head lights .
- Check that the screws securing the moving parts (color wheel mounting screws) in the moving headlights of the computer are tightened securely
- Remove dust and dirt from the lamp and keep the moving head computer clean
- Clean the glass in computer reflectors (reflectors, color foils, corrugated mirrors, etc.)
- Excessive amounts of dust, smoke, and particulate matter can affect the appearance of your computer's reflectors and even lead to overheating and damage to your equipment .
- Before removing the light box of the computer's moving head, be sure to disconnect the power supply.

Danger

Please disconnect the lamp before maintenance

The PCB board needs to be cleaned once every three months (excessive dust and dirt will cause the PCB board to work abnormally).
When cleaning, please use a soft brush or air compressor to remove dust (the air pressure should not be too high).
The lamp has nothing useful except for the bulb and the fuse.
Please install and replace the bulb according to the method described in the instruction manual. Replace the fuse. If you want to replace the fuse, please replace the same fuse as the original machine (including current and voltage, etc.) Before replacing the fuse, please pull out the power plug to avoid danger!!!

- **Replace the fuse**
- **If you want to replace the fuse, please replace the same fuse as the original machine (including current and voltage, etc.) Before replacing the fuse, please pull out the power plug to avoid danger!!!**

- **Cleaning**

Disconnect the power supply, allow the lamp to cool down completely, and remove the lamp cover.Use a vacuum cleaner or air compressor to remove dust particles on the surface of the lamp.
The front optics needs to be cleaned once a week, otherwise it will reduce the brightness.
The cooling fan needs to be cleaned once a month. Ensure that the fan's vent is smooth to ensure the cooling effect of the bulb.Check the air filter regularly, clean up if it is blocked, and replace the air filter when it needs to be replaced.

The pattern must be cleaned with a soft brush, and the inside of the lamp body must be cleaned at least once every six months. When cleaning, you can use a vacuum cleaner or use the gas generated by an air compressor to remove dust.
The color sheet/pattern of the pattern disc and the optical lens in side the lamp body need to be cleaned once a month.
Clean the optical components carefully. The surface of the optical components is easy to be scratched and damaged. Do not wipe with solution, it may damage the coating layer of the optical lens.
In order to ensure the normal function of the pattern plate and focusing, we recommend adding proper lubricating oil to the bearings at intervals of six months.
Remember: Not too much lubricant, especially the pattern plate, otherwise the lubricant will flow when the pattern plate or pattern rotates, causing other problems

Skill parameter
1. Voltage: 110V-245V 50/60Hz 350W/400W.
2. Light source: Philips MSD 200W/230W
3.Power consumption: 350W/400W/400W
4. Channels: 16 channels
5. Colors: 14 colors and white
6. Gobo: 17 Gobos and white
7. Strobe: 0-10 times/sec.
8. X-axis: 540 degrees
9. Y-axis: 270 degrees
10. LCD display: ON/OFF
11. Protection: IP20 is thermal protection
12. Prism: 8-sided prism
13. Ballast: Electronic ballast

Mounted on the bottom of the chassis

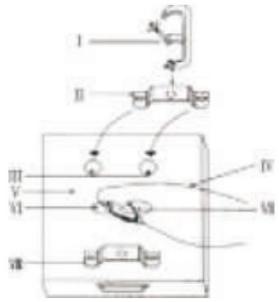

I. Hook (optional)
II. Hanger
III. Hole for screw for hanging
IV. Safety rope (optional)
V. chassis type
VI. Hole for safety rope
VII. Safety clasp (optional)
Note: The safety rope must withstand 12 times the weight of the lamp.
And the extension length cannot exceed 20 cm.

16CH Channel Control illustration

Item	Channels	DMX Address	Contents
CH1	Pan	0-255	
CH2	Tilt	0-255	
CH3	Pan Fine	0-255	

CH4	Tilt Fine	0-255	
CH5	Speed of pan/tilt	0-255	
CH6	Foggy lens	0-255	
CH7	Strobe	0	Off
		1-50	ON
		51-240	Strobe from slow to fast
		241-255	ON
CH8	Dimmer	0-255	Lights out
CH9	Color	0-8	White light
		9-15	Color 1
		16-23	Color 2
		24-31	Color 3
		32-39	Color 4
		40-47	Color 5
		48-55	Color 6
		56-63	Color 7
		64-71	Color 8
		72-79	Color 9
		80-87	Color 10
		88-95	Color 11
		96-103	Color 12
		104-111	Color 13
		112-127	Color 14
		128-191	Rainbow effect, clockwise from fast to slow
		192-255	Rainbow effect, counterclockwise, from slow to fast
CH10	Color adjustment	0-255	Colorful passenger
CH11	Gobo	0-6	White light
		7-13	Gobo1
		14-20	Gobo2
		21-27	Gobo3
		28-34	Gobo4
		35-41	Gobo5
		42-48	Gobo6
		49-55	Gobo7
		56-62	Gobo8
		63-69	Gobo9
		70-76	Gobo10
		77-83	Gobo11
		84-90	Gobo12
		91-97	Gobo13
		98-104	Gobo14

		105-111	Gobo15
		112-118	Gobo16
		119-127	Gobo17
		128-255	Prism effect from fast to slow
CH12	GOBO shake	0-255	0-400°
CH13	Focus	0-191	No, fern
CH14	Prism	0-31	Without a prism
		32-255	Prism
CH15	Prism rotation	0-127	Corner
		128-191	Clockwise from fast to slow
		192-255	From slow to fast counterclockwise
CH16	Reset	0-99	No function
		100-105	Lights out
		106-199	No function
		200-205	In the light
		206-254	No function
		255	Reset after 3 to 5 seconds

Display instructions
Rotate the button to select the desired function, then press the center to confirm.
DMX address=/Address
/Exit/
DMX /Address/ DMX Address=XXX
Parameter setting --back
Control mode --Standard mode
--Extended mode
Model choice --(model serous)
Option --back
--/X Reverse --No
--Yes
--/Y Reverse --No
--Yes

--/XY Exchange --No
--Yes
--/Dimmer Reverse --No
--Yes
--iris Reverse --No
--Yes
--turn shortest --No
--Yes
--DMX/DMX reset --No
--Yes

/Display --/back
--/Language --Chinese
--English
Manual Control --/back(some model have this function)
--ch1 0-255
--ch2 0-255
--ch3 0-255
--ch4 0-255
--ch5 0-255
--ch6 0-255
--ch7 0-255
--ch8 0-255
--ch9 0-255
--ch10 0-255
--ch11 0-255
--ch12 0-255
--ch13 0-255
--ch14 0-255
--ch15 0-255
--ch16 0-255
/Test operation --/back
--/Sound --/program run
--/Auto --/program run
/Resume default --/back
--/enter
/Fixture reset --/back
--/enter
Prompt message:
/Link error
/system reset

7R 230W Ruchoma Głowica Reflektorowa

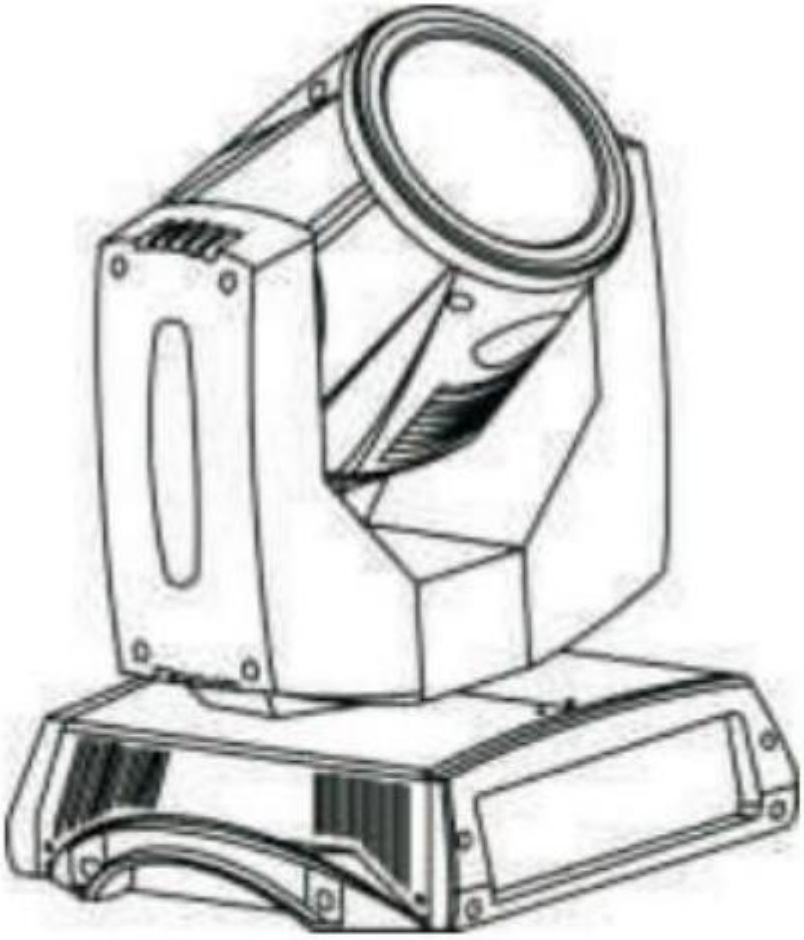

UWAGA! Trzymaj to urządzenie z dala od deszczu i wilgoci!
DLA TWOJEGO BEZPIECZEŃSTWAPRZECZYTAJ UWAŻNIE TĘ INSTRUKCJĘ UŻYTKOWNIKA
PRZED PIERWSZYM URUCHOMIENIEM!

Instrukcje bezpieczeństwa

Środki ostrożności przed operacją

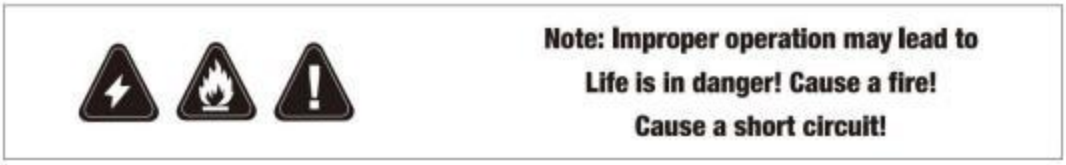

Przed pierwszym użyciem produktu należy zwrócić uwagę na następujące kwestie :

- Przeczytaj uważnie tę instrukcję użytkownika;
- Sprawdź dokładnie każdą instrukcję;
- personel zajmujący się instalacją, obsługą, obsługą i przechowywaniem tego produktu jest wykwalifikowany;
- Zwróć uwagę, czy produkty nie zostały uszkodzone podczas transportu. Jeśli są jakieś uszkodzenia, skontaktuj się z dostawcą
- natychmiast nie używaj prądu.

Użyj środowiska

Ten produkt nadaje się do zasilania AC 11OV-AC 265V, 50/60 Hz środowiska. Nie używaj tego produktu podczas burzy i błyskawic . Miejsce przechowywania i użytkowania tego produktu musi być suche. W temperaturze 45 C wilgotność względna nie powinna przekraczać 50%. Zakres temperatury roboczej wynosi od -5°C do 45°C.Uważaj na kurz. Odległość między tym produktem a przedmiotem, na który kierowane jest światło, musi przekraczać 1,5 metra .

Sprawy wymagające uwagi.

- Uwaga! Komputerowe ruchome reflektory są przeznaczone wyłącznie do użytku profesjonalnego. Laicy nie mogą ich używać bez zezwolenia, aby uniknąć niebezpieczeństwa.
- W wyniku niewłaściwego użycia świateł komputerowych mogą wystąpić następujące niepożądane zjawiska: zasilacz nie jest dobrze uziemiony, co powoduje upływ prądu; obudowa, promieniowanie ultrafioletowe ze źródła światła, wybuch żarówki, upadek korpusu lampy z wysokości z powodu uszkodzonego uchwytu lampy.
- Przed włączeniem lub zamontowaniem reflektorów należy uważnie przeczytać instrukcję, zastosować się do wszystkich środków ostrożności i stosować się do instrukcji oraz wszystkich ostrzeże ń wydrukowanych na reflektorach sterowanych komputerowo.
- Chroń siebie i innych przed porażeniem prądem elektrycznym.
- Podczas wymiany żarówek, bezpieczników lub innych elementów, jeżeli

urzadzenie nie jest uì ywane, naleì y od{aczyt je od zasilania pradem zmiennym.

- Utrzymuj przewδd uziemiajacy zasilacza w dobrym stanie uziemienia.
- Zasilacz musi spe{niat wymagania okre§lone w instrukcji, byt wyposaì ony w zabezpieczenie przeciaì eniowe i uziemienie.
- Chro i siebie i innych przed promieniowaniem ultrafioletowym i eksplozja ì arδwki.
- Je§li komputer nie steruje reflektorami, silne §wiat{o ì arδwki moì e byt emitowane bezpo§rednio, bez filtrowania przez soczewke optyczna.
- Podczas wymiany ì arδwek naleì y upewnit sie, ì e zasilanie korpusu lampy jest ca{kowicie od{aczone, a temperatura powierzchni korpusu lampy nie jest znacznie wyì sza od temperatury otoczenia Di E. Nie naleì y patrzet bezpo§rednio na wylot §wiat{a lampy komputerowej po w{aczeniu zasilania ì arδwki.
- Zapobiegaj samospaleniom i wzniecaniu poì aru w swoim i innych osobach.
- Nie wolno bezpo§rednio zwierat regulatora temperatury ani bezpiecznika. Podczas wymiany uszkodzonego prze{acznika lub bezpiecznika regulatora temperatury, musi on byt zgodny z oryginalnym modelem i oryginalnymi parametrami producenta.
- Trzymaj materia{y {atwopalne (alkohol, benzyne, papier) w odleg{o§ci co najmniej 1 metra od korpusu lampy, aby zapobiec wp{ywowi wysokiej temperatury na powierzchni lampy na inne materia{y {atwopalne. Podaj.
- Reflektory komputerowe nie sa niepalne, dlatego nie powinny byt umieszczane w odleg{o§ci mniejszej niì 1 metr od powierzchni w pobliì u ‰rδd{a ognia.
- Na trzech soczewkach korpusu lampy nie wolno umieszczat ì adnych filtrδw ani innych przedmiotδw.
- Nie przeciaì aj {aczy. Linia sygna{owa moì e po{aczyt maksymalnie 32 reflektory ruchome ccomputer.
- Najlepiej, aby zacisk sygna{owy by{ w{oì ony do gniazda wyj§ciowego ruchomej lampy czo{owej ostatniego komputera, a zacisk sygna{owy by{ pod{aczony do przewodu sygna{owego. Zacisk sygna{owy to meska karta SIG Nano-wire, a rezystory 1/4 W 120 omδw sa przyspawane do pinδw 2 i 3, aby absorbowat sygna{y sterujace, dzieki czemu nie beda sie one odbijat i powodowat zak{δce i;
- Pod{acz linie transmisji danych.
- Pod{acz przewδd danych wej§ciowych DMX do 3-stykowego gniazda wej§ciowego komputera w trybie ruchomego reflektora
- Kabel do przesy{u danych dopasowany do gniazda s{uì y do po{aczenia koicδwki wyj§ciowej ruchomego reflektora komputerowego z ko i cδwka wyj§ciowa kolejnego ruchomego reflektora komputerowego; lampy z podobnymi gniazdami.
- Pod{acz zacisk sygna{owy do wyj§cia sygna{owego przeno§nej latarki czo{owej ostatnio pod{aczonego komputera i pod{acz do zacisku sygna{owego+ portu wyj§ciowego.



Note: Hazards caused by improper operation!

Zamontowany na spodzie podwozia

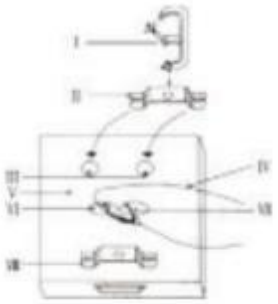

I. Hak (opcjonalnie)
II. Wieszak
III. Otwór na śrubę do zawieszenia
IV. Lina bezpieczeństwa (opcjonalnie)
V. typ podwozia
VI. Otwór na linę zabezpieczającą
VII. Zapięcie bezpieczeństwa (opcjonalnie)

Uwaga: Lina zabezpieczająca musi wytrzymać ciężar 12 razy większy od ciężaru lampy.

Adługość przedłużenia nie może przekraczać 20 cm.

Konserwacja

Notatka

- Regularnie wykonuj trzystopniową konserwację komputera głowa światła .
- Sprawdź, czy śruby mocujące ruchome części (śruby mocujące koło kolorów) w ruchomych reflektorach komputera są dobrze dokręcone
- Usuń kurz i brud z lampy i zachowaj ruchomą głowicę komputer czysty
- Wyczyść szkło w reflektorach komputerów (reflektory, folie kolorowe, lustra faliste itp.)
- Nadmierna ilość kurzu, dymu i cząstek stałych może wpłynąć na wygląd reflektorów komputerowych, a nawet doprowadzić do przegrzania i uszkodzenia sprzętu .
- Przed wyjęciem skrzynki świetlnej ruchomej głowicy komputera należy koniecznie odłączyć zasilanie.

Danger

Please disconnect the lamp before maintenance

Płytkę drukowaną należy czyścić co trzy miesiące (zbyt dużo kurzu i brudu spowoduje , że płytka nie będzie działać prawidłowo). Podczas czyszczenia należy używać miękkiej szczotki lub sprężarki powietrza, aby usunąć kurz (ciśnienie powietrza nie powinno być zbyt wysokie) . Lampy nie mają niczego przydatnego poza żarówkami i bezpiecznikami.

Proszę zamontować i wymienić żarówkę zgodnie z metodą opisaną w instrukcji obsługi .

- Wymień bezpiecznik .
- Jeśli chcesz wymienić bezpiecznik, wymień ten sam bezpiecznik, co oryginalna maszyna (w tym prąd, napięcie itp .)
- Przed wymianą bezpiecznika proszę odłączyć go od wtyczki zasilania. W przeciwnym razie może dojść do niebezpieczeństwa!!

Odłącz zasilanie, pozwól lampie całkowicie ostygnąć i zdejmij klosz. Użyj odkurzacza lub sprężarki powietrza, aby usunąć kurz cząstki z powierzchni. Wyjmij

lampe. Przednie elementy optyczne nale¿ y czy§cit raz w tygodniu, w przeciwnym razie jasno§t zostanie zmniejszona. Wentylator nale¿ y czy§cit raz w miesiacu. Zapewnij p{ynny wylot powietrza wentylatora i efekt ch{odzenia ¡ arδwki. Sprawd乞 zasady filtr powietrzaUmiarkowany, czy§cit w przypadku zablokowania i wymienit filtr powietrza, gdy bedzie to konieczne. Wzδr nale¿ y czy§cit miekka szczotka, a wnetrze korpusu lampy nale¿ y czy§cit co najmniej raz na sze§t miesiecy. Aby wyczy§cit, mo¿ esz u¿ yj odkurzacza lub R u¿ ywa gazu wytwarzanego przez spre¿ arke powietrza do usuwania kurzu . Kolor/wzδr tacy na wzory i soczewki optyczne wewnatrz korpus lampy nale¿ y czy§cit raz w miesiacu, Ostro¿ nie czy§t optyke. Powierzchnia elementδw optycznych {atwo sie rysuje i uszkadza, Nie wycieraj roztworem, poniewa¿ spowoduje to uszkodzenie Debata na temat pow{oki Optis w Parlamencie Europejskim . Aby zapewnit normalne funkcjonowanie i skupienie p{ytki wzorcowej , zalecamy dodanie . Zapewnij odpowiedni olej smarujacy do {o¿ ysk co sze§t miesiecy. Pamietaj: Nie stosuj zbyt du¿ ej ilo§ci smaru, szczegδlnie p{ytki wzorcowej, w przeciwnym razie smar bedzie p{yna{ Gdy p{yta wzorcowa lub wzδr sie obraca, powstaja inne problemy.

OSTRZEŻENIE：Przed użyciem należy uważnie przeczytać niniejszą instrukcję.
instalowanie

dok{adnie sprawd乞 sprzet , aby zapobiec jego poluzowaniu sie podczas transportu.

2. Nie umieszczaj produktu w miejscu nara¿ onym na wstrzasy lub wilgot.

3. Prosze zachowat stabilne napiecie, w przeciwnym razie cze§ci moga {atwo ulec uszkodzeniu

4. Sprawd乞 napiecie przed w{aczeniem §wiat{a. Gdy telefon jest wy{aczony. Ostygnie po 15 minutach, zanim bedzie mo¿ na go ponownie w{aczyt .

5. Aby zapewnit d{uga ¡ ywotno§t lampy, utrzymuj ja w suchym i ch{odnym miejscu. Unikaj pracy w temperaturze 40oC lub wy¿ szej.

instalacja lub demonta¿ em od{acz zasilanie . W przypadku usterki popro§ o jej naprawe profesjonalnych technikδw.

Parametr możliwości

1. Napiecie: 110 V-245 V 50/60 Hz 350 W/400 W.
2. 乞rδd{o §wiat{a: Philips MSD 200W/230W
3. Moc zu¿ ycie: 350W/400W/400W
4. Kana{y: 16 kana{δw
5. Kolory: 14 kolorδw i bia{y
6. gobo: 17 gobo i bia{y
7. Miganie: 0-10 razy/sek.
8. O§ X: 540 stopni
9. O§ Y: 270 stopni
10. Wy§wietlacz LCD: WE./WYE.
11. Ochrona: IP20 to ochrona termiczna
12. Pryzmat: pryzmat 8-stronny
13. Balast: Balast elektroniczny

Mapowanie sterowania kanałem

Przedmiot	Kanały	Adres DMX	Treść
CH1	Patelnia	0-255	
CH2	Nachylenie	0-255	
CH3	Patelnia drobna	0-255	
CH4	Pochylenie dokładne	0-255	
CH5	Prędkość	0-255	
CH6	Mróz	0-255	
CH7	Oświetlenie	0	Wyłączony
		1-50	NA
		51-240	Stroboskop od wolnego do szybkiego
		241-255	NA
CH8	Opornik	0-255	Zgaszone światło
CH9	Kolor	0-8	Białe światło
		9-15	Kolor 1
		16-23	Kolor 2
		24-31	Kolor 3
		32-39	Kolor 4
		40-47	Kolor 5
		48-55	Kolor 6
		56-63	Kolor 7
		64-71	Kolor 8
		72-79	Kolor 9
		80-87	Kolor 10
		88-95	Kolor 11
		96-103	Kolor 12
		104-111	Kolor 13
		112-127	Kolor 14
		128-191	Efekt tęczy, zgodnie z ruchem wskazówek zegara od szybkiego do wolnego
		192-255	Efekt tęczy, przeciwnie do ruchu wskazówek zegara, od wolnego do szybkiego
CH10	Pasażerka kolorowa	0-255	Pasażerka kolorowa
CH11	Gobos	0-6	Białe światło
		7-13	Gobo1
		14-20	Gobo2

		21-27	Gobo3
		28-34	Gobo4
		35-41	Gobo5
		42-48	Gobo6
		49-55	Gobo7
		56-62	Gobo8
		63-69	Gobo9
		70-76	Gobo-10
		77-83	Gobo11
		84-90	Gobo12
		91-97	Gobo-13
		98-104	Gobo-14
		105-111	Gobo-15
		112-118	Gobo16
		119-127	Gobo-17
		128-191	Efekt tęczy, zgodnie z ruchem wskazówek zegara od szybkiego do wolnego
		192-255	Efekt tęczy, przeciwnie do ruchu wskazówek zegara, od wolnego do szybkiego
CH12	Wstrząsanie gobo	0-255	0-400 °
CH13	Centrum	0-191	Nie, paproć
CH14	Pryzmat	0-31	Bez pryzmatu
		32-255	Pryzmat
CH15	Obrót pryzmatu	0-127	Kąt
		128-191	Zgodnie z ruchem wskazówek zegara od szybkiego do wolnego
		192-255	Od wolnego do szybkiego przeciwnie do ruchu wskazówek zegara
CH16	Nastawić	0-99	Brak funkcji
		100-105	Zgaszone światło
		106-199	Brak funkcji
		200-205	Na świetle
		206-254	Brak funkcji
		255	Zresetuj po 3 do 5 sekundach

Instrukcja wyświetlania

Obróć przycisk, aby wybrać odpowiednią funkcję, a następnie naciśnij środek, aby potwierdzić.

Adres DMX=/Adres
/Wyjście/
DMX /Adres/ Adres DMX=XXX
Ustawienie parametrów --back
Tryb sterowania --Tryb standardowy
--Tryb rozszerzony
Wybór modelu --(model surowiczy)
Opcja --back
--/X Reverse --Nie
--Tak
--/Y Reverse --Nie
--Tak
--/XY Exchange --Nie
--Tak
--/Dimmer Reverse --Nie
--Tak
--iris Reverse --Nie
--Tak
--turn shortest --Nie
--Tak
--DMX/DMX reset --Nie
--Tak
/Wyświetl --/wstecz
--/Język --Chiński
--Angielski
Sterowanie ręczne --/wstecz (niektóre modele mają tę funkcję)
--ch1 0-255
--ch2 0-255
--ch3 0-255
--ch4 0-255
--ch5 0-255
--ch6 0-255
--ch7 0-255
--ch8 0-255
--ch9 0-255
--ch10 0-255
--ch11 0-255
--ch12 0-255
--ch13 0-255
--ch14 0-255
--ch15 0-255
--ch16 0-255
/Operacja testowa --/wstecz
--/Dźwięk --/uruchomienie programu
--/Auto --/uruchomienie programu
/Wznów domyślne --/wstecz
--/Wchodzić
/Resetowanie urządzenia --/wstecz
--/Wchodzić
Wiadomość błyskawiczna:
/Błąd łącza
/reset systemu

Projecteur à tête mobile 7R 230 W

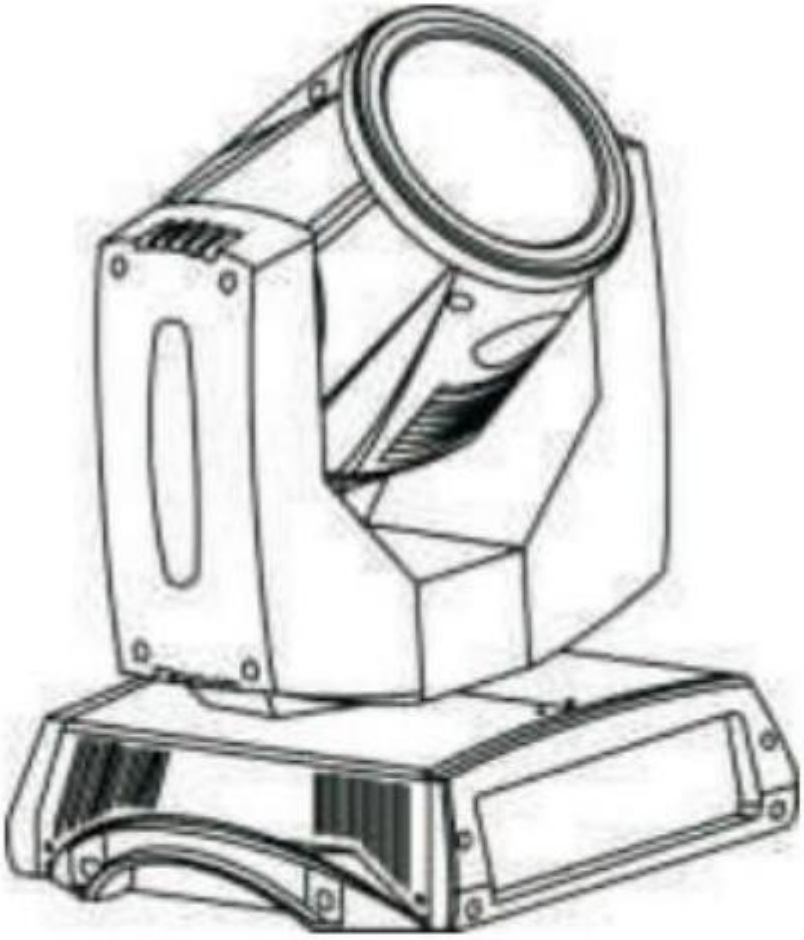

ATTENTION ! Gardez cet appareil à l'abri de la pluie et de l'humidité !
POUR VOTRE PROPRE SÉCURITÉ, VEUILLEZ LIRE ATTENTIVEMENT CE MANUEL D'UTILISATION AVANT LA PREMIÈRE MISE EN SERVICE !

Consignes de sécurité

Précautions avant l'opération

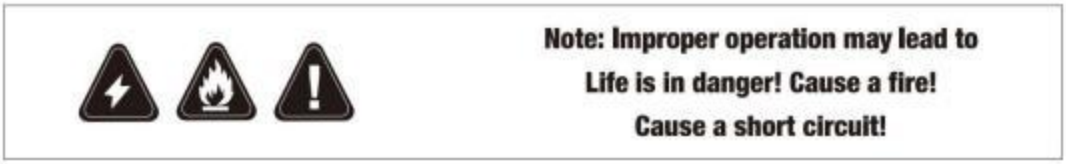

Avant d'utiliser ce produit pour la première fois, veuillez prêter attention aux points suivants :

- Veuillez lire attentivement ce guide d'utilisation ;
- Vérifiez soigneusement chaque instruction ;
- Assurez-vous que le personnel d'installation, d'utilisation, de manutention et de stockage de ce produit est qualifié ;
- Vérifiez si les produits sont endommagés pendant le transport. En cas de dommage, veuillez contacter le fournisseur
- immédiatement, n'utilisez pas d'électricité.

Utiliser l'environnement

Ce produit est adapté à une alimentation AC 11OV-AC 265V, 50/60 Hz environnement. N'utilisez pas ce produit en cas de tonnerre et d' éclairs . Le lieu de stockage et d'utilisation de ce produit doit être sec. A 45°C, l'humidité relative ne doit pas dépasser 50%. La plage de température de fonctionnement est de -5°C à 45°C. Attention à la poussière. La distance entre ce produit et l'objet sur lequel la lumière est projetée doit dépasser 1,5 mètre .

Questions nécessitant une attention particulière.

- Attention ! Les projecteurs mobiles pour ordinateur sont réservés à un usage professionnel. Les profanes ne sont pas autorisés à les utiliser sans autorisation, afin d'éviter tout danger.
- En raison d'une mauvaise utilisation des phares d'ordinateur, les phénomènes indésirables suivants peuvent se produire : l'alimentation électrique n'est pas bien mise à la terre, ce qui entraîne une fuite de courant ; Maison, rayonnement ultraviolet de la source lumineuse, explosion de l'ampoule, corps de la lampe tombant d'une hauteur, car le support de lampe est défectueux.
- Avant d'allumer ou d'installer les phares, veuillez lire attentivement les instructions, suivre toutes les précautions de sécurité et suivre les instructions et tous les messages d'avertissement imprimés sur l'ordinateur lors du déplacement des phares.
- Protégez-vous et protégez les autres contre les chocs électriques.
- Lors du remplacement des ampoules, des fusibles ou d'autres composants, si

l'équipement n'est pas utilisé, veuillez débrancher l'alimentation secteur.

- Maintenez le fil de mise à la terre de l ’ alimentation électrique dans un bon état de mise à la terre à tout moment.
- L'alimentation électrique utilisée doit être conforme à la norme de puissance requise par le manuel et être équipée d'un dispositif de protection contre les surcharges et d'un dispositif de mise à la terre.
- Protégez-vous et les autres des rayons ultraviolets et de l ’ explosion des ampoules.
- Sans actionner l'ordinateur pour déplacer les phares, la forte lumière de l'ampoule peut être directement irradiée sans être filtrée par la lentille optique.
- Lors du remplacement des lampes à incandescence, assurez-vous que l'alimentation électrique du corps de la lampe est complètement déconnectée et que la température de surface du corps de la lampe n'est pas significativement supérieure à celle de la température ambiante Di E. Ne regardez pas directement la sortie de lumière de la lampe de l'ordinateur une fois l'ampoule allumée.
- Empêchez-vous, ainsi que d ’ autres, de vous immoler ou de déclencher un incendie sur votre site.
- Ne court-circuitez pas directement le régulateur de température ou le fusible. Lors du remplacement d'un interrupteur de régulation de température ou d'un fusible défectueux, celui-ci doit être conforme au modèle d'origine et aux paramètres d'origine du fabricant.
- Gardez les matériaux inflammables (alcool, essence, papier) à au moins 1 mètre du corps de la lampe pour éviter que la température élevée à la surface de la lampe n'affecte d'autres matériaux inflammables.
- Les phares d ’ ordinateur ne sont pas incombustibles, ils ne doivent donc pas être situés à moins d ’ un mètre de la surface proche de la source d ’ incendie.
- Aucun filtre ni autre article ne doit être placé sur les trois lentilles du corps de la lampe.
- Ne surchargez pas les liaisons. Une ligne de signal ne peut connecter que jusqu'à 32 phares mobiles d'ordinateur.
- De préférence, un terminal de signal est inséré dans la prise de sortie de la lampe à tête mobile du dernier ordinateur, et le terminal de signal est connecté au fil de signal. Le terminal de signal est une carte SIG Nano-wire mâle et des résistances de 1/4 W 120 ohms sont soudées sur les broches 2 et 3 pour absorber les signaux de commande afin qu'ils ne se réfléchissent pas et ne provoquent pas d'interférences ;
- Connecter les lignes de transmission de données.
- Insérez la ligne d'entrée de données DMX dans la prise d'entrée à 3 broches du mode phare mobile de l'ordinateur
- Le câble de transmission de données adapté à la prise est utilisé pour connecter l'extrémité de sortie du phare mobile de l'ordinateur et connecter l'extrémité de sortie du phare mobile de l'ordinateur suivant ; Lampes avec des prises similaires.
- Connectez une borne de signal à la sortie de signal du phare mobile du dernier ordinateur connecté et connectez-la au signal + du port de sortie.



Installé au bas du châssis

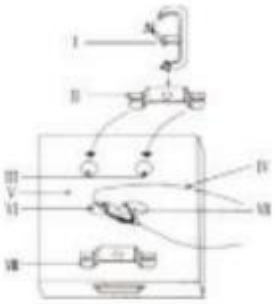

I. Crochet (optionnel)
II. Cintre
III. Trou de vis malade pour suspension
IV. Corde de sécurité (en option)
V. type de châssis
VI. Trou pour corde de sécurité
VII. Fermoir de sécurité (en option)

Remarque : La corde de sécurité doit pouvoir supporter 12 fois le poids de la lampe.
Et la longueur d'extension ne doit pas dépasser 20 cm.

Entretien

Note

- Effectuer régulièrement une maintenance à trois niveaux du déplacement de l'ordinateur tête lumières .
- Vérifiez si les vis de fixation des pièces mobiles (vis de fixation de la roue chromatique) dans les phares mobiles de l'ordinateur sont bien serrées
- Retirez la poussière et la saleté de la lampe et gardez la tête mobile de l'ordinateur est propre
- Nettoyer les vitres des phares mobiles des ordinateurs (réflecteurs, films couleur, miroirs ondulés, etc.)
- Trop de poussière, de fumée et de particules peuvent affecter l'apparence des phares de l'ordinateur et même entraîner une surchauffe et des dommages à l' équipement.
- Assurez-vous de couper l'alimentation électrique avant de retirer le boîtier lumineux de la tête mobile de l'ordinateur



Le circuit imprimé doit être nettoyé tous les trois mois (trop de poussière et de saleté empêchera le circuit imprimé de fonctionner correctement). Lors du nettoyage, veuillez utiliser une brosse douce ou un compresseur d'air pour éliminer la poussière (la pression d'air ne doit pas être trop élevée) . Les lampes n'ont rien d'utile à part les ampoules et les fusibles.

Veuillez installer et remplacer l'ampoule selon la méthode décrite dans le manuel d'instructions .

- Remplacer le fusible .
- Si vous souhaitez remplacer le fusible, veuillez remplacer le même fusible que la

machine d'origine (y compris le courant et la tension, etc.) .

- Veuillez débrancher le fusible avant de le remplacer par la fiche d'alimentation, évitez tout danger !!

Débranchez l'alimentation électrique, laissez la lampe refroidir complètement et retirez l'abat-jour. Utilisez un aspirateur ou un compresseur d'air pour éliminer la poussière particules de la surface. Retirez la lampe. Les éléments optiques avant doivent être nettoyés une fois par semaine, sinon la luminosité sera réduite. Le ventilateur doit être nettoyé une fois par mois. Assurez la sortie d'air lisse du ventilateur et l'effet de refroidissement de l'ampoule. Vérifiez les règles de Filtre à airModéré, nettoyez-le lorsqu'il est bloqué et remplacez-le lorsqu'il doit être remplacé. Le motif doit être nettoyé avec une brosse douce et l'intérieur du corps de la lampe doit être nettoyé au moins une fois tous les six mois. Pour nettoyer, vous pouvez utilisez un aspirateur ou R utilise le gaz produit par le compresseur d'air pour éliminer la poussière . La couleur/le motif du plateau à motifs et les lentilles optiques à l'intérieur le corps de la lampe doit être nettoyé une fois par mois, nettoyez soigneusement l'optique. La surface des éléments optiques est facilement rayée et endommagée, ne l'essuyez pas avec une solution, car cela l' endommagerait Débat au Parlement européen sur le revêtement d'Optis . Afin de garantir le fonctionnement normal et la mise au point de la planche à motifs , nous recommandons d'ajouter . Fournissez une huile de lubrification appropriée pour les roulements tous les six mois. N'oubliez pas : n'utilisez pas trop de lubrifiant, en particulier sur la planche à motifs, sinon le lubrifiant coulera. Lorsque la plaque à motifs ou le motif tourne, cela provoque d'autres problèmes.

AVERTISSEMENT : Veuillez lire attentivement ces instructions avant installation

soigneusement l'équipement avant l'installation pour éviter qu'il ne se desserre pendant le transport.

2. Ne placez pas le produit dans un endroit agité ou humide.

3. Veuillez maintenir la tension stable, sinon les pièces seront facilement endommagées

4. Vérifiez la tension avant d'allumer la lumière. Lorsque le téléphone est éteint, il faut 15 minutes pour qu'il refroidisse avant de pouvoir le rallumer .

5. Gardez la lampe au sec et au frais, et évitez de travailler à 40 °C ou plus pour garantir sa durée de vie.

6. Débranchez l'alimentation électrique avant l'installation ou le démontage. En cas de panne, veuillez faire appel à des techniciens professionnels pour la réparation.

Paramètre de capacité

1. Tension : 110 V-245 V 50/60 Hz 350 W/400 W.
2. Source lumineuse : Philips MSD 200 W/230 W
3. Puissance Consommation : 350W/400W/400 W
4. Canaux : 16 canaux

5. Couleurs : 14 couleurs et blanc
6. gobo : 17 gobos et blanc
7. Flash : 0 à 10 fois/sec
8. Axe X : 540 degrés
9. Axe Y : 270 degrés
10. Écran LCD : ON/OFF
11.Protection : IP20 est une protection thermique
12. Prisme : prisme à 8 faces
13. Ballast : Ballast électronique

Cartographie de contrôle des canaux

Article	Chaînes	Adresse DMX	Contenu
CH1	Poêle	0-255	
CH2	Inclinaison	0-255	
CH3	Poêle fine	0-255	
CH4	Inclinaison correcte	0-255	
CH5	Vitesse	0-255	
CH6	Gel	0-255	
CH7	Éclairage	0	Désactivé
		1-50	Sur
		51-240	Stroboscope de lent à rapide
		241-255	SUR
CH8	Variateur	0-255	Extinction des feux
CH9	Couleur	0-8	Lumière blanche
		9-15	Couleur 1
		16-23	Couleur 2
		24-31	Couleur 3
		32-39	Couleur 4
		40-47	Couleur 5
		48-55	Couleur 6
		56-63	Couleur 7
		64-71	Couleur 8
		72-79	Couleur 9
		80-87	Couleur 10
		88-95	Couleur 11
		96-103	Couleur 12
		104-111	Couleur 13
		112-127	Couleur 14
		128-191	Effet arc-en-ciel, dans le sens des aiguilles d'une montre, du rapide au lent
		192-255	Effet arc-en-ciel, dans le sens

			inverse des aiguilles d'une montre, de lent à rapide
CH10	Passage de couleur	0-255	Passage de couleur
CH11	Gobos	0-6	Lumière blanche
		7-13	Gobo 1
		14-20	Gobo 2
		21-27	Gobo 3
		28-34	Gobo 4
		35-41	Gobo 5
		42-48	Gobo 6
		49-55	Gobo 7
		56-62	Gobo 8
		63-69	Gobo 9
		70-76	Gobo 10
		77-83	Gobo 11
		84-90	Gobo 12
		91-97	Gobo 13
		98-104	Gobo 14
		105-111	Gobo 15
		112-118	Gobo 16
		119-127	Gobo 17
		128-191	Effet arc-en-ciel, dans le sens des aiguilles d'une montre, du rapide au lent
		192-255	Effet arc-en-ciel, dans le sens inverse des aiguilles d'une montre, de lent à rapide
CH12	Gobo-shake	0-255	0-400 °
CH13	Se concentrer	0-191	Pas une fougère
CH14	Prisme	0-31	Pas de prisme
		32-255	Prisme
CH15	Rotation du prisme	0-127	Angle
		128-191	Dans le sens des aiguilles d'une montre, du rapide au lent
		192-255	De lent à rapide dans le sens inverse des aiguilles d'une montre
CH16	Réinitialiser	0-99	Aucune fonction
		100-105	Extinction des feux
		106-199	Aucune fonction
		200-205	Sur la lumière
		206-254	Aucune fonction
		255	Réinitialiser après 3 à 5

			secondes

Instruction d'affichage

Tournez le bouton pour choisir la bonne fonction et appuyez au centre pour confirmer

Adresse DMX=/Adresse

/Sortie/

DMX /Adresse/ Adresse DMX=XXX

Paramétrage --retour

Mode de contrôle --Mode standard

--Mode étendu

Choix du modèle --(modèle séreux)

Option --retour

--/X Reverse --Non

--Oui

--/Y Reverse --Non

--Oui

--/XY Exchange --Non

--Oui

--/Dimmer Reverse --Non

--Oui

--iris Reverse --Non

--Oui

--tour le plus court --Non

--Oui

--DMX/DMX reset --Non

--Oui

--/Affichage --/retour

--/Langue --Chinois

--Anglais

Contrôle manuel --/retour (certains modèles ont cette fonction)

--ch1 0-255

--ch2 0-255

--ch3 0-255

--ch4 0-255

--ch5 0-255

--ch6 0-255

--ch7 0-255

--ch8 0-255

--ch9 0-255

--ch10 0-255

--ch11 0-255

--ch12 0-255

--ch13 0-255

--ch14 0-255

--ch15 0-255

--ch16 0-255

/Fonctionnement de test --/retour

--/Son --/Exécution du programme

--/Auto --/Exécution du programme

/Reprendre par défaut --/retour

--/entrer

/Réinitialisation du luminaire --/retour

--/entrer

Message d'invite :/Erreur de lien

/réinitialisation du système

Luce a testa mobile 7R 230W

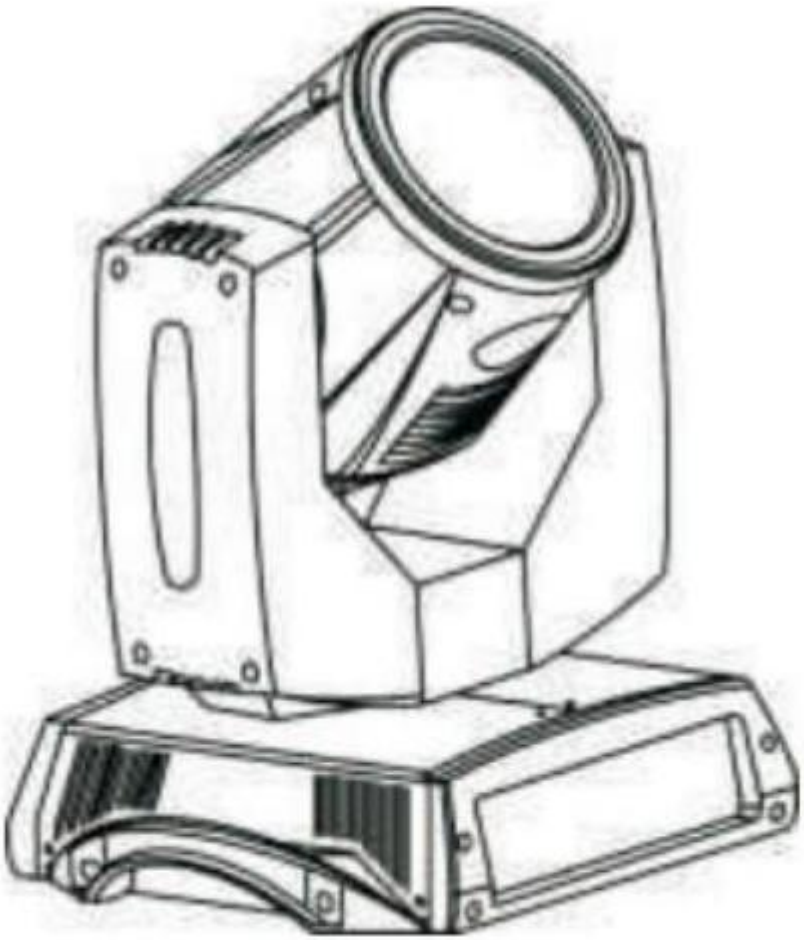

ATTENZIONE! Tenere questo dispositivo al riparo dalla pioggia e dall'umidità!
PER LAVOSTRA SICUREZZA, LEGGETEATTENTAMENTE QUESTO MANUALE D'USO
PRIMA DELL'AVVIAMENTO INIZIALE!

Istruzioni di sicurezza

Precauzioni prima dell'operazione

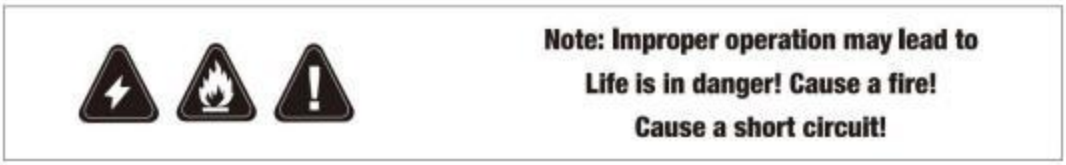

Prima di utilizzare questo prodotto per la prima volta, prestare attenzione ai seguenti aspetti :

- Si prega di leggere attentamente questa guida per l'utente;
- Controllare attentamente ogni istruzione;
- personale addetto all'installazione, al funzionamento, alla movimentazione e allo stoccaggio di questo prodotto sia qualificato;
- Prestare attenzione se i prodotti sono danneggiati durante il trasporto. In caso di danni, contattare il fornitore
- immediatamente, non utilizzare l'elettricità.

Utilizzare l'ambiente

Questo prodotto è adatto per alimentazione AC 11OV-AC 265V, 50/60 Hz ambiente. Non utilizzare questo prodotto durante tuoni e fulmini . Il il luogo di conservazione e utilizzo di questo prodotto deve essere asciutto. A 45 °C, l'umidità relativa non deve superare il 50%. La temperatura di funzionamento è compresa tra -5 °C e 45 °C. Fare attenzione alla polvere. La distanza tra questo prodotto e l'oggetto su cui viene proiettata la luce deve superare 1,5 metri .

Questioni che richiedono attenzione.

- Attenzione! I fari mobili per computer sono solo per uso professionale. I profani non sono autorizzati a utilizzarli senza autorizzazione, per evitare pericoli.
- A causa dell'uso improprio dei fari del computer, possono verificarsi i seguenti fenomeni indesiderati: l'alimentazione non è ben collegata a terra, con conseguente perdita di potenza; casa, radiazioni ultraviolette dalla sorgente luminosa, esplosione della lampadina, caduta del corpo della lampada dall'alto, perché il portalampada è difettoso.
- Prima di accendere o installare i fari, leggere attentamente le istruzioni, seguire tutte le precauzioni di sicurezza e seguire le istruzioni e tutti i messaggi di avvertenza stampati sul computer dei fari in movimento.
- Proteggete voi stessi e gli altri dalle scosse elettriche.
- Quando si sostituiscono lampadine, fusibili o altri componenti, se l'apparecchiatura non è in uso, scollegare l'alimentazione CA.
- Mantenere sempre il cavo di messa a terra dell'alimentatore in buone condizioni.
- L'alimentatore utilizzato deve soddisfare gli standard di potenza richiesti dal manuale ed essere dotato di dispositivo di protezione da sovraccarico e di dispositivo di messa a terra.

- Proteggete voi stessi e gli altri dalle radiazioni ultraviolette e dall'esplosione delle lampadine.
- Senza azionare i fari mobili del computer, la luce intensa della lampadina può essere irradiata direttamente senza essere filtrata dalle lenti ottiche.
- Quando si sostituiscono le lampade a incandescenza, assicurarsi che l'alimentazione del corpo della lampada sia completamente scollegata e che la temperatura superficiale del corpo della lampada non sia significativamente superiore a quella della temperatura ambiente Di E. Non guardare direttamente l'uscita della luce della lampada del computer dopo aver acceso la lampadina.
- Impedire a te stesso e ad altri di darti fuoco o di incendiare il sito.
- Non cortocircuitare direttamente il regolatore di temperatura o il fusibile. Quando si sostituisce l'interruttore di controllo della temperatura o il fusibile difettoso, è necessario rispettare il modello originale e i parametri originali del produttore.
- Tenere i materiali infiammabili (alcool, benzina, carta) ad almeno 1 metro di distanza dal corpo della lampada per evitare che l'elevata temperatura sulla superficie della lampada influenzi altri materiali infiammabili. Stato.
- I fari dei computer non sono ininfiammabili, pertanto non devono essere posizionati a meno di un metro dalla superficie in prossimità della fonte dell'incendio.
- Non posizionare filtri o altri oggetti sulle tre lenti del corpo della lampada.
- Non sovraccaricare i collegamenti. Una linea di segnale può collegare solo fino a 32 fari mobili ccomputer.
- Preferibilmente, un terminale di segnale viene inserito nella presa di uscita della lampada a testa mobile dell'ultimo computer e il terminale di segnale viene collegato al filo di segnale. Il terminale di segnale è una scheda SIG Nano-wire maschio e saldare resistori da 1/4 W 120 ohm sui pin 2 e 3 per assorbire i segnali di controllo in modo che non si riflettano e non causino interferenze;
- Collegare le linee di trasmissione dati.
- Inserire la linea di ingresso dati DMX nella presa di ingresso a 3 pin della modalità proiettore mobile del computer
- Il cavo di trasmissione dati abbinato alla presa viene utilizzato per collegare l'estremità di uscita del proiettore mobile del computer e collegare l'estremità di uscita del proiettore mobile del computer successivo; Lampade con prese simili.
- Collegare un terminale di segnale all'uscita del segnale del proiettore mobile dell'ultimo computer collegato e collegarlo al segnale+ della porta di uscita.



Installato nella parte inferiore del telaio

I. Gancio (facoltativo)
II. Appendiabiti
III. Foro per vite malato per sospensione
IV. Corda di sicurezza (opzionale)

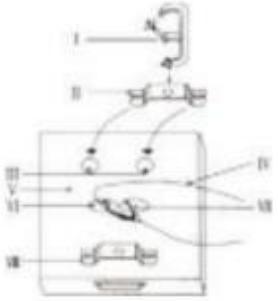

V. tipo telaio

VI. Foro per corda di sicurezza

VII. Chiusura di sicurezza (opzionale)

Nota: la fune di sicurezza deve essere in grado di sopportare un peso pari a 12 volte quello della lampada.

La lunghezza dell'estensione non deve superare i 20 cm.

Manutenzione

Nota

- Eseguire regolarmente la manutenzione a tre livelli dello spostamento del computer Testa luci .
- Controllare che le viti di fissaggio delle parti mobili (viti di fissaggio della ruota dei colori) nei fari mobili del computer siano ben serrate
- Rimuovere la polvere e lo sporco dalla lampada e mantenere la testa mobile il computer pulito
- Pulire i vetri dei fari mobili dei computer (riflettori, pellicole a colori, specchi ondulati, ecc.)
- Troppa polvere, fumo e particolato possono influenzare l'aspetto dei fari del computer e persino portare al surriscaldamento e al danneggiamento delle apparecchiature
- Assicurarsi di interrompere l'alimentazione prima di rimuovere la scatola luminosa della testa mobile del computer



Il circuito stampato deve essere pulito ogni tre mesi (troppa polvere e sporcizia impediranno il corretto funzionamento del circuito stampato). Durante la pulizia, utilizzare una spazzola morbida o un compressore d'aria per rimuovere la polvere (la pressione dell'aria non deve essere troppo elevata) . Le lampade non hanno nulla di utile, a parte lampadine e fusibili.

Installare e sostituire la lampadina seguendo il metodo descritto nel manuale di istruzioni .

- Sostituire il fusibile .
- Se si desidera sostituire il fusibile, sostituire lo stesso fusibile di la macchina originale (compresa corrente e tensione, ecc.) .
- Si prega di scollegare il fusibile e la spina di alimentazione prima di sostituirli, per evitare pericoli!!

Scollegare l'alimentazione, lasciare raffreddare completamente la lampada e rimuovere il paralume. Utilizzare un aspirapolvere o un compressore d'aria per rimuovere la polvere particelle dalla superficie. Rimuovere la lampada. Gli elementi ottici anteriori devono essere puliti una volta alla settimana, altrimenti la luminosità sarà ridotta. La ventola deve essere pulita una volta al mese. Assicurarsi che l'uscita

dell'aria della ventola sia regolare e che l'effetto di raffreddamento della lampadina. Controllare le regole di filtro ariaModerato, pulire quando è bloccato e sostituire il filtro aria quando è necessario. Il modello deve essere pulito con una spazzola morbida e l'interno del corpo della lampada deve essere pulito almeno una volta ogni sei mesi. Per pulire, è possibile utilizzare un aspirapolvere o R utilizza il gas prodotto dal compressore d'aria per rimuovere la polvere . Il colore/modello del vassoio del modello e le lenti ottiche all'interno il corpo della lampada deve essere pulito una volta al mese,Pulire attentamente l'ottica. La superficie degli elementi ottici si graffia e si danneggia facilmente,Non pulire con la soluzione, perché questo danneggerà Rivestimento Optis Dibattito al Parlamento europeo . Per garantire il normale funzionamento e la messa a fuoco della scheda modello , si consiglia di aggiungere . Fornire un olio lubrificante adeguato per i cuscinetti ogni sei mesi. Ricorda: non usare troppo lubrificante, in particolare la scheda modello, altrimenti il lubrificante scorrerà Quando la piastra o il modello ruotano, si verificano altri problemi.

ATTENZIONE : **leggere attentamente queste istruzioni prima installazione**

attentamente l'attrezzatura prima dell'installazione per evitare che si allenti durante il trasporto.

2. Non collocare il prodotto in un luogo umido o soggetto a vibrazioni.

3. Mantenere la tensione stabile, altrimenti le parti saranno facilmente danneggiate

4. Controllare la tensione prima di accendere la luce. Quando il telefono è spento, ci vogliono 15 minuti per raffreddarsi prima di poterlo riaccendere .

5. Per garantirne la durata, mantenere la lampada asciutta e fresca ed evitare di utilizzarla a temperature pari o superiori a 40°C.

6. Scollegare l'alimentazione prima dell'installazione o dello smontaggio. In caso di guasto, rivolgersi a tecnici professionisti per la riparazione.

Parametro di capacità

1. Tensione: 110 V-245 V 50/60 Hz 350 W/400 W.
2. Sorgente luminosa: Philips MSD 200W/230W
3. Potenza consumo: 350W/400W/400 W
4. Canali: 16 canali
5. Colori: 14 colori e bianco
6. gobo: 17 gobo e bianco
7. Flash: 0-10 volte/sec
8. Asse X: 540 gradi
9. Asse Y: 270 gradi
10. Display LCD: ACCESO/SPENTO
11. Protezione: IP20 è protetto termicamente
12. Prisma: prisma a 8 lati
13. Ballast: ballast elettronico

Mappatura del controllo del canale

Articolo	Canali	Indirizzo	Contenuto

		DMX	
CAP1	Padella	0-255	
CAP2	Inclinare	0-255	
CAP3	Pan fine	0-255	
CH4	Inclinazione fine	0-255	
Capitolo 5	Velocità	0-255	
Capitolo 6	Gelo	0-255	
CAP7	Illuminazione	0	Spento
		1-50	SU
		51-240	Strobo da lento a veloce
		241-255	SU
CAP8	Oscuratore	0-255	Luci spente
Capitolo 9	Colore	Da 0 a 8	Luce bianca
		9-15	Colore 1
		16-23	Colore 2
		24-31	Colore 3
		32-39	Colore 4
		40-47	Colore 5
		48-55	Colore 6
		56-63	Colore 7
		64-71	Colore 8
		72-79	Colore 9
		80-87	Colore 10
		88-95	Colore 11
		96-103	Colore 12
		104-111	Colore 13
		112-127	Colore 14
		128-191	Effetto arcobaleno, in senso orario da veloce a lento
		192-255	Effetto arcobaleno, in senso antiorario da lento a veloce
CAP10	Passaggio di colore	0-255	Passaggio di colore
CAP11	Gobo	Da 0 a 6	Luce bianca
		7-13	Gobbo 1
		14-20	Gobbo 2
		21-27	Gobbo 3
		28-34	Gobbo 4
		35-41	Gobbo 5
		42-48	Gobbo 6
		49-55	Gobbo 7
		56-62	Gobbo 8
		63-69	Gobbo 9
		70-76	Gobbo 10

		77-83	Gobbo 11
		84-90	Gobbo 12
		91-97	Gobbo 13
		98-104	Gobbo 14
		105-111	Gobbo 15
		112-118	Gobbo 16
		119-127	Gobbo 17
		128-191	Effetto arcobaleno, in senso orario da veloce a lento
		192-255	Effetto arcobaleno, in senso antiorario da lento a veloce
CAP12	Gobo-scuotimento	0-255	0-400 °
CAP13	Messa a fuoco	0-191	Nah una felce
CAP14	Prisma	Da 0 a 31	Nessun prisma
		32-255	Prisma
CAP15	Rotazione del prisma	0-127	Angolo
		128-191	In senso orario da veloce a lento
		192-255	Da lento a veloce in senso antiorario
CAP16	Reset	0-99	Nessuna funzione
		100-105	Luci spente
		106-199	Nessuna funzione
		200-205	Sulla luce
		206-254	Nessuna funzione
		255	Ripristinare dopo 3-5 secondi

Visualizza le istruzioni

Ruotare il pulsante per scegliere la funzione corretta e premere al centro per confermare

Indirizzo DMX=/Indirizzo
/Esci/
DMX /Indirizzo/ Indirizzo DMX=XXX
Impostazione parametro --indietro
Modalità di controllo --Modalità standard
--Modalità estesa
Scelta del modello --(modello serio)
Opzione --indietro
--/X Inverti --No
--SÌ
--/Y Inverti --No
--SÌ
--/XY Scambio --No
--SÌ
--/Dimmer Inverti --No
--SÌ
--iris Inverti --No
--SÌ

--gira più corto --No
--SÌ
--DMX/reset DMX --No
--SÌ
/Visualizza --/indietro--
/Lingua --Cinese
--Inglese
Controllo manuale --/indietro (alcuni modelli hanno questa funzione)
--ch1 0-255
--ch2 0-255
--ch3 0-255
--ch4 0-255
--ch5 0-255
--ch6 0-255
--ch7 0-255
--ch8 0-255
--ch9 0-255
--ch10 0-255
--ch11 0-255
--ch12 0-255
--ch13 0-255
--ch14 0-255
--ch15 0-255
--ch16 0-255
/Operazione di prova --/indietro
--/Suono --/programma in esecuzione
--/Auto --/programma in esecuzione
/Ripristina predefinito --/indietro
--/entra
/Ripristino dell'apparecchio --/indietro
--/entra
Messaggio rapido: /Errore di collegamento
/ripristino del sistema

Luz de cabeza móvil 7R 230W

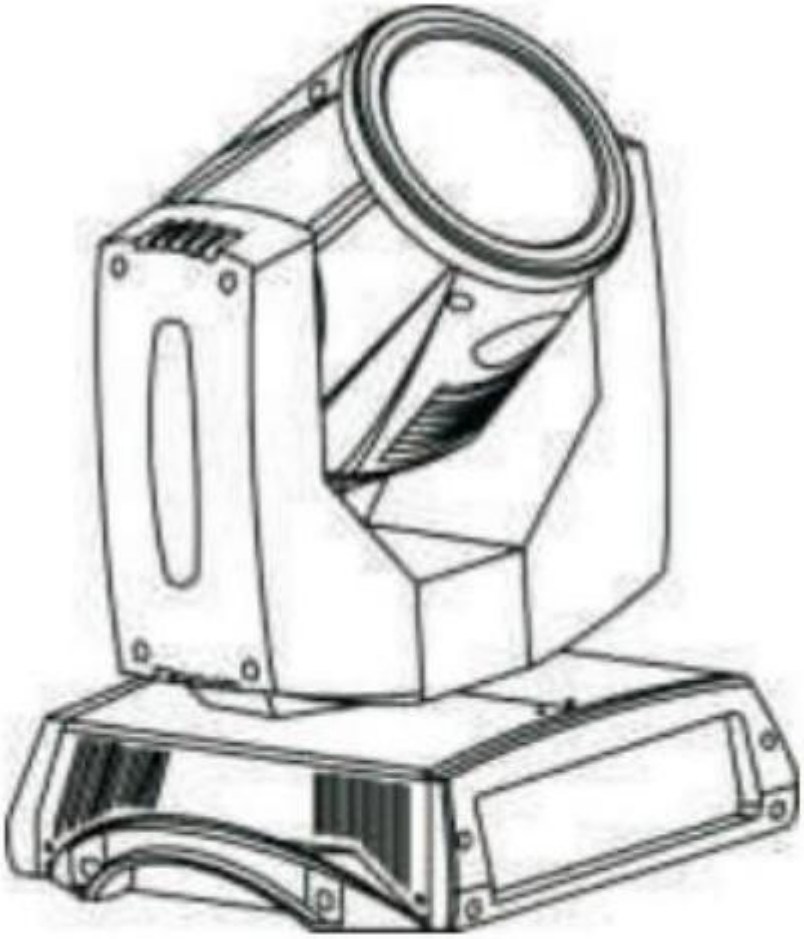

¡PRECAUCIÓN! Mantenga este dispositivo alejado de la lluvia y la humedad.
PARA SU PROPIA SEGURIDAD, LEA ATENTAMENTE ESTE MANUAL DEL USUARIO
¡ANTES DE LAPUESTA EN MARCHA INICIAL!

Instrucciones de seguridad

Precauciones antes de la operación

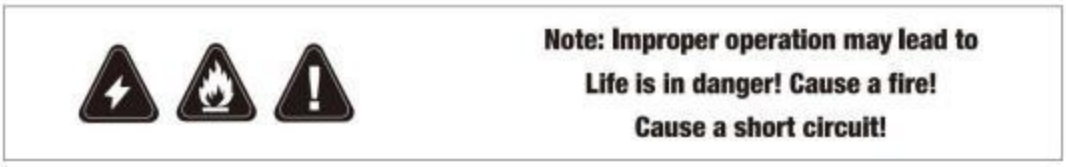

Antes de utilizar este producto por primera vez, preste atención a los siguientes aspectos :

- Lea atentamente esta guía del usuario;
- Revise cada instrucción cuidadosamente;
- personal que instala, opera, manipula y almacena este producto esté calificado;
- Preste atención a si los productos han sufrido daños durante el transporte. Si hubiera algún daño, póngase en contacto con el proveedor.
- Inmediatamente, no utilice electricidad.

Utilizar el entorno

Este producto es adecuado para una fuente de alimentación de CA 110 V a CA 265 V, 50/60 Hz. ambiente. No utilice este producto durante tormentas o relámpagos . El lugar de almacenamiento y uso de este producto debe ser seco. A 45 °C, la humedad relativa no debe superar el 50%. La temperatura de funcionamiento oscila entre -5 °C y 45 °C. Tenga cuidado con el polvo. La distancia entre este producto y el objeto sobre el que se proyecta la luz debe superar los 1,5 metros .

Asuntos que requieren atención.

- ¡Atención! Los faros móviles para ordenador son solo para uso profesional. Los profanos no pueden utilizarlos sin autorización para evitar peligros.
- Debido al uso inadecuado de los faros de la computadora, pueden ocurrir los siguientes fenómenos indeseables: la fuente de alimentación no está bien conectada a tierra, lo que resulta en una fuga de energía; Casa, radiación ultravioleta de la fuente de luz, explosión de la bombilla, cuerpo de la lámpara que cae desde una altura, porque el portalámparas está defectuoso.
- Antes de encender o instalar los faros delanteros, lea atentamente las instrucciones, siga todas las precauciones de seguridad y siga las instrucciones y todos los mensajes de advertencia impresos en la computadora que mueve los faros delanteros.
- Protéjase y proteja a los demás de las descargas eléctricas.
- Al reemplazar bombillas, fusibles u otros componentes, si el equipo no está en uso, desconecte la fuente de alimentación de CA.
- Mantenga el cable de tierra de la fuente de alimentación en buen estado de conexión a tierra en todo momento.
- La fuente de alimentación utilizada deberá cumplir con el estándar de potencia requerido por el manual y estar equipada con un dispositivo de protección contra

sobrecarga y un dispositivo de conexión a tierra.

- Protéjase y proteja a los demás de la radiación ultravioleta y de la explosión de bombillas.
- Sin operar la computadora moviendo los faros, la luz fuerte de la bombilla puede irradiarse directamente sin ser filtrada por la lente óptica.
- Al reemplazar las lámparas incandescentes, asegúrese de que la fuente de alimentación del cuerpo de la lámpara esté completamente desconectada y que la temperatura de la superficie del cuerpo de la lámpara no sea significativamente más alta que la temperatura ambiente de Di E. No mire directamente a la salida de luz de la lámpara de la computadora después de que la bombilla esté encendida.
- Evite que usted y otras personas se autoinmolen o incendien el lugar.
- No cortocircuite directamente el controlador de temperatura ni el fusible. Al reemplazar el interruptor de control de temperatura o el fusible defectuosos, debe hacerlo de acuerdo con los parámetros originales del modelo y del fabricante.
- Mantenga los materiales inflamables (alcohol, gasolina, papel) al menos a 1 metro de distancia del cuerpo de la lámpara para evitar que la alta temperatura en la superficie de la lámpara afecte a otros materiales inflamables. Estado.
- Los faros de las computadoras no son incombustibles, por lo que no deben ubicarse a menos de un metro de la superficie cercana a la fuente de fuego.
- No se deben colocar filtros ni otros artículos sobre las tres lentes del cuerpo de la lámpara.
- No sobrecargue los enlaces. Una línea de señal solo puede conectar hasta 32 faros móviles de computadora.
- Preferentemente, se inserta un terminal de señal en el zócalo de salida de la lámpara de cabeza móvil de la última computadora, y el terminal de señal se conecta con el cable de señal. El terminal de señal es una tarjeta de cable nano SIG macho, y se sueldan resistencias de 1/4 W y 120 ohmios en los pines 2 y 3 para absorber las señales de control de modo que no se reflejen ni provoquen interferencias;
- Conectar líneas de transmisión de datos.
- Inserte la línea de entrada de datos DMX en el conector de entrada de 3 pines del modo de faro móvil de la computadora.
- El cable de transmisión de datos que coincide con el zócalo se utiliza para conectar el extremo de salida del faro móvil de la computadora y conectar el extremo de salida del siguiente faro móvil de la computadora; Lámparas con zócalos similares.
- Conecte un terminal de señal a la salida de señal del faro móvil del último ordenador conectado, y conéctelo a la señal+ del puerto de salida.



Instalado en la parte inferior del chasis.

I. Gancho (opcional)
II. Percha
III. Orificio para tornillo enfermo para suspensión
IV. Cuerda de seguridad (opcional)
V. tipo chasis
VI. Agujero para cuerda de seguridad
VII. Cierre de seguridad (opcional)

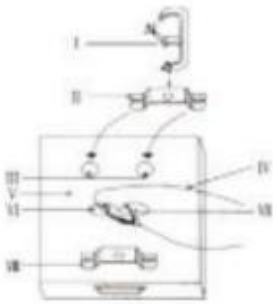

Nota: La cuerda de seguridad debe poder soportar 12 veces el peso de la lámpara.
Y la longitud de extensión no deberá exceder los 20 cm.

Mantenimiento

Nota

- Realice periódicamente un mantenimiento de tres niveles de la computadora en movimiento. cabeza luces .
- Compruebe si los tornillos de fijación de las partes móviles (tornillos de fijación de la rueda de color) en los faros móviles del ordenador están firmes.
- Quite el polvo y la suciedad de la lámpara y mantenga el cabezal móvil alejado la computadora limpia
- Limpiar los cristales de los faros móviles de los ordenadores (reflectores, películas de color, espejos corrugados, etc.)
- Demasiado polvo, humo y partículas pueden afectar la apariencia de los faros de la computadora e incluso provocar sobrecalentamiento y daños en el equipo.
- Asegúrese de cortar la fuente de alimentación antes de retirar la caja de luz del cabezal móvil de la computadora.

Danger

Please disconnect the lamp before maintenance

La placa de circuito debe limpiarse cada tres meses (demasiado polvo y suciedad harán que la placa de circuito no funcione correctamente). Al limpiar, utilice un cepillo suave o un compresor de aire para eliminar el polvo (la presión del aire no debe ser demasiado alta) . Las lámparas no tienen nada útil excepto bombillas y fusibles.

Instale y reemplace la bombilla de acuerdo con el método descrito en el manual de instrucciones .

- Reemplace el fusible .
- Si desea reemplazar el fusible, reemplace el mismo fusible que la máquina original (incluyendo corriente y voltaje, etc.) .
- ¡Desconecte el fusible antes de reemplazarlo en el enchufe de alimentación, evite peligros!

Desconecte la fuente de alimentación, deje que la lámpara se enfríe por completo y retire la pantalla. Utilice una aspiradora o un compresor de aire para eliminar el polvo.

partículas de la superficie. Retire la lámpara. Los elementos ópticos frontales deben limpiarse una vez a la semana, de lo contrario se reducirá el brillo. El ventilador debe limpiarse una vez al mes. Asegúrese de que la salida de aire del ventilador sea suave y que la lámpara tenga un efecto de enfriamiento. Consulte las reglas de Filtro de aire Moderado, limpie cuando esté obstruido y reemplace el filtro de aire cuando sea necesario. El patrón se debe limpiar con un cepillo suave y el interior del cuerpo de la lámpara se debe limpiar al menos una vez cada seis meses. Para limpiar, puede Utilice una aspiradora o R utiliza el gas producido por el compresor de aire para eliminar el polvo . El color/patrón de la bandeja de patrones y las lentes ópticas en el interior El cuerpo de la lámpara debe limpiarse una vez al mes. Limpie cuidadosamente los elementos ópticos. La superficie de los elementos ópticos se raya y daña fácilmente. No limpie con solución, ya que esto dañará Recubrimiento de Optis Debate en el Parlamento Europeo . Para garantizar el funcionamiento normal y el enfoque del tablero de patrones , recomendamos agregar . Proporcione aceite lubricante adecuado para los cojinetes cada seis meses. Recuerde: No tenga demasiado lubricante, especialmente en el tablero de modelos, de lo contrario, el lubricante se derramará. Cuando la placa de patrón o el patrón gira, causa otros problemas.

ADVERTENCIA : **Lea atentamente estas instrucciones antes Instalación**

1. Revise el equipo cuidadosamente antes de la instalación para evitar que se afloje durante el transporte.
2. No coloque el producto en un lugar húmedo o agitado.
3. Mantenga la tensión estable, de lo contrario las piezas se dañarán fácilmente.
4. Verifique el voltaje antes de encender la luz. Cuando el teléfono está apagado, tarda 15 minutos en enfriarse antes de poder volver a encenderlo .
5. Mantenga la lámpara seca y fresca, y evite trabajar a 40 °C o más para garantizar su vida útil.
6. Desconecte la fuente de alimentación antes de la instalación o el desmontaje. Si hay alguna falla, solicite a técnicos profesionales que la reparen.

Parámetro de capacidad

1. Voltaje: 110 V-245 V 50/60 Hz 350 W/400 W.
2. Fuente de luz: Philips MSD 200W/230W
3. Poder Consumo: 350W/400W/400 W
4. Canales: 16 canales
5. Colores: 14 colores y blanco.
6. gobo: 17 gobos y blanco
7. Flash: 0-10 veces/seg.
8. Eje X: 540 grados
9. Eje Y: 270 grados
10. Pantalla LCD: ENCENDIDO/APAGADO
11. Protección: IP20 está protegido térmicamente.
12. Prisma: prisma de 8 lados
13. Balasto: Balasto electrónico

Mapeo de control de canal

Artículo	Canales	Dirección DMX	Contenido
Canal 1	Cacerola	0-255	
CH2	Inclinación	0-255	
CH3	Pan fino	0-255	
CH4	Inclinación fina	0-255	
CH5	Velocidad	0-255	
CH6	Helada	0-255	
CH7	Iluminación	0	Apagado
		1-50	En
		51-240	Estroboscopio de lento a rápido
		241-255	EN
CH8	Regulador de intensidad	0-255	Luces apagadas
CH9	Color	0-8	Luz blanca
		9-15	Color 1
		16-23	Color 2
		24-31	Color 3
		32-39	Color 4
		40-47	Color 5
		48-55	Color 6
		56-63	Color 7
		64-71	Color 8
		72-79	Color 9
		80-87	Color 10
		88-95	Color 11
		96-103	Color 12
		104-111	Color 13
		112-127	Color 14
		128-191	Efecto arcoíris, en el sentido de las agujas del reloj, de rápido a lento
		192-255	Efecto arcoíris, en sentido antihorario, de lento a rápido
CH10	Paso de color	0-255	Paso de color
CH11	Gobos	0-6	Luz blanca
		7-13	Gobo 1
		14-20	Gobo 2
		21-27	Gobo 3
		28-34	Gobo 4

		35-41	Gobo 5
		42-48	Gobo 6
		49-55	Gobo 7
		56-62	Gobo 8
		63-69	Gobo 9
		70-76	Gobo 10
		77-83	Gobo 11
		84-90	Gobo 12
		91-97	Gobo 13
		98-104	Gobo 14
		105-111	Gobo 15
		112-118	Gobo 16
		119-127	Gobo 17
		128-191	Efecto arcoíris, en el sentido de las agujas del reloj, de rápido a lento
		192-255	Efecto arcoíris, en sentido antihorario, de lento a rápido
CH12	Gobo-vibración	0-255	0-400 °
CH13	Enfocar	0-191	No es un helecho
CH14	Prisma	0-31	Sin prisma
		32-255	Prisma
CH15	Rotación del prisma	0-127	Ángulo
		128-191	En el sentido de las agujas del reloj, de rápido a lento
		192-255	De lento a rápido en sentido antihorario
CH16	Reiniciar	0-99	Sin función
		100-105	Luces apagadas
		106-199	Sin función
		200-205	En la luz
		206-254	Sin función
		255	Reiniciar después de 3 a 5 segundos

Instrucciones de visualización

Gire el botón para elegir la función correcta y luego presione el centro para confirmar.

Dirección DMX=/Dirección
/Salir/
DMX /Dirección/ Dirección DMX=XXX
Configuración de parámetros --atrás
Modo de control --Modo estándar
--Modo extendido
Elección de modelo - (modelo seroso)
Opción --atrás
--/X Invertir --No
--Sí
--/Y Invertir --No
--Sí

--/XY Intercambiar--No
--Sí
--/Regulador Invertir--No
--Sí
--iris Invertir --No
--Sí
--giro más corto--No
--Sí
--DMX/reinicio de--No
--Sí
DMX/Pantalla --/atrás
--/Idioma --Chino
--Inglés
Control manual -- /atrás (algunos modelos tienen esta función)
--ch1 0-255
--ch2 0-255
--ch3 0-255
--ch4 0-255
--ch5 0-255
--ch6 0-255
--ch7 0-255
--ch8 0-255
--ch9 0-255
--ch10 0-255
--ch11 0-255
--ch12 0-255
--ch13 0-255
--ch14 0-255
--ch15 0-255
--ch16 0-255
/Operación de prueba --/atrás
--/Sonido --/ejecución del programa
--/Auto --/ejecución del programa
/Reanudar valores predeterminados --/atrás
--/enter
/Reinicio del accesorio --/atrás
--/enter
Mensaje de aviso:
/Error de enlace
/Reinicio del sistema

Světlo s pohyblivou hlavou 7R 230W

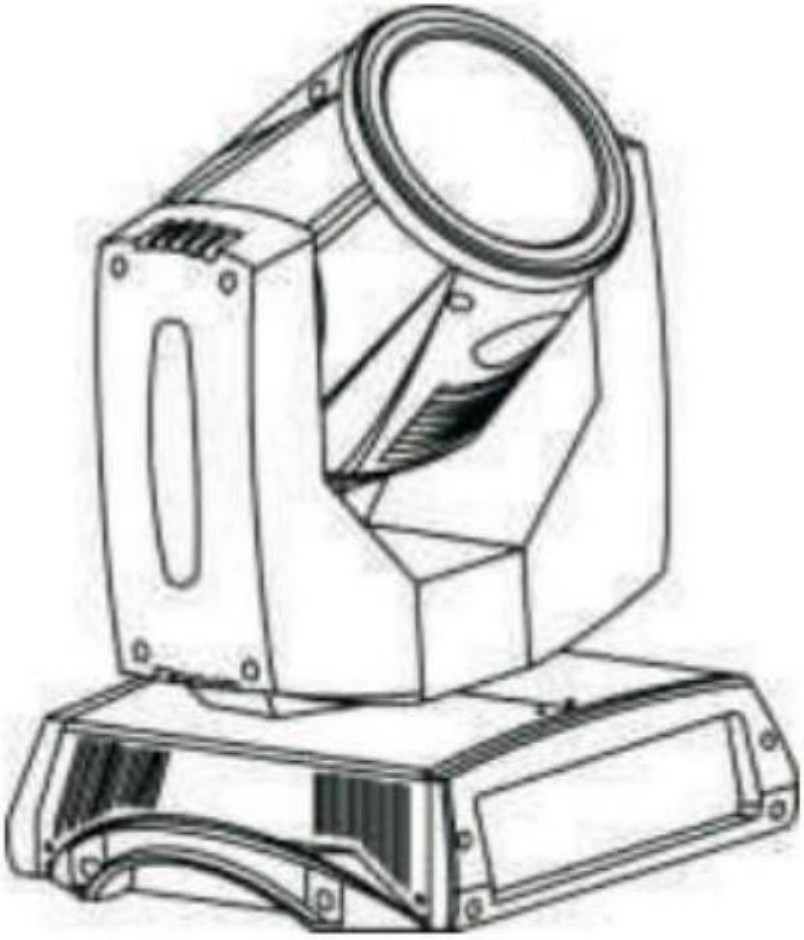

POZOR! Chraňte toto zařízení před deštěm a vlhkostí!
PRO VAŠI VLASTNÍ BEZPEČNOST SI PROSÍM POZORNĚ PŘEČTĚTE TENTO NÁVOD K OBSLUZE PŘED PRVNÍM SPUŠTĚNÍM!

Bezpečnostní pokyny

Opatření před operací

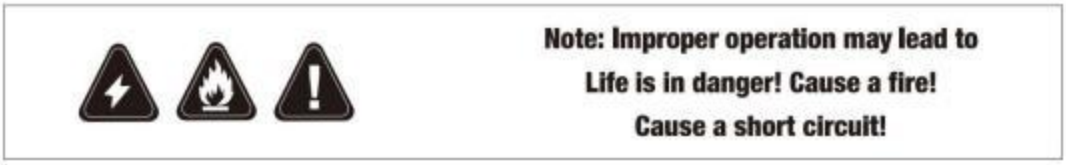

Před prvním použitím tohoto produktu věnujte pozornost následujícím skutečnostem :

- Přečtěte si prosím pozorně tuto uživatelskou příručku;
- Pečlivě zkontrolujte každý pokyn;
- pracovníci pro instalaci, obsluhu, manipulaci a skladování tohoto produktu byli kvalifikovaní;
- Věnujte pozornost tomu, zda nedošlo k poškození produktů během přepravy. V případě poškození kontaktujte dodavatele
- okamžitě, nepoužívejte elektřinu.

Použijte prostředí

Tento produkt je vhodný pro napájení AC 11OV-AC 265V, 50/60 Hz prostředí. Nepoužívejte tento výrobek během bouřky a blesku . The místo pro skladování a použití tohoto produktu musí být suché. Při 45 C by relativní vlhkost neměla překročit 50 %. Provozní teplota se pohybuje od -5°C do 45°C. Pozor na prach. Vzdálenost mezi tímto produktem a předmětem, na který je promítáno světlo, musí přesáhnout 1,5 metru .

Záležitosti vyžadující pozornost.

- Pozor! Počítačové pohyblivé sv ě tlomety jsou pouze pro profesionální použití. Laikům není dovoleno jej používat bez oprávnění, aby se předešlo nebezpečí.
- V důsledku nesprávného použití sv ě tlometů počítače se mohou objevit následující nežádoucí jevy: napájecí zdroj není dobře uzemn ě n, což má za následek únik energie; Dům, ultrafialové záření ze sv ě telného zdroje, výbuch žárovky, pád tělesa lampy z výšky, protože je vadný držák lampy.
- Před zapnutím nebo instalací sv ětlometů si prosím pozorn ě přečt ě te pokyny, dodržujte bezpečnostní opatření a dodržujte pokyny a všechny varovné zprávy vytištěné na pohyblivých světlometech počítače.
- Chraňte sebe i ostatní před úrazem elektrickým proudem.
- Při vým ěně žárovek, pojistek nebo jiných součástí, pokud zařízení nepoužíváte, odpojte napájecí zdroj.
- Vždy udržujte zemnící vodič napájecího zdroje v dobrém stavu uzemnění.
- Použitý napájecí zdroj musí spl ň ovat normu napájení vyžadovanou příručkou a

musí být vybaven zařízením na ochranu proti přetížení a uzemňovacím zařízením.

- Chraňte sebe i ostatní před ultrafialovým zářením a výbuchem žárovky.
- Bez ovládání pohyblivých světlometů počítače může být silné světlo žárovky přímo ozářeno, aniž by bylo filtrováno optickou čočkou.
- Při výměně žárovek se ujistěte, že napájení těla žárovky je zcela odpojeno a povrchová teplota těla žárovky není výrazně vyšší než teplota okolí Di E. Po zapnutí žárovky se nedívejte přímo do světelného výstupu lampy počítače.
- Zabraňte sobě i ostatním v sebeupálení nebo požáru na místě.
- Nezkratujte přímo regulátor teploty nebo pojistku. Při výměně vadného spínače regulace teploty nebo pojistky musí být v souladu s původním modelem a původními parametry výrobce.
- Udržujte hořlavé materiály (alkohol, benzín, papír) alespoň 1 metr od těla lampy, aby vysoká teplota na povrchu lampy neovlivnila jiné hořlavé materiály. Stát.
- Počítačové světlomety nejsou nehořlavé, proto by nemely být umístěny do jednoho metru od povrchu v blízkosti zdroje požáru.
- Na tři rozptylová skla v tělese svítilny nesmí být umístěny žádné filtry ani jiné předměty.
- Nepřetěžujte odkazy. Signální vedení může připojit pouze až 32 pohyblivých světlometů počítače.
- Výhodně je signální svorka vložena do výstupní zásuvky pohyblivé přední svítilny posledního počítače a signální svorka je spojena se signálovým vodičem. Signální svorka je samčí karta SIG Nano-wire a na kolících 2 a 3 jsou přivařeny 1/4W 120 ohmové odpory, které absorbují řídicí signály, takže se nebudou odrážet a nezpůsobovat rušení;
- Připojte linky pro přenos dat.
- Zapojte vstupní datovou linku DMX do 3kolíkové vstupní zásuvky v režimu pohyblivých světlometů počítače
- Kabel pro přenos dat odpovídající zásuvce se používá k připojení výstupního konce počítačového pohyblivého světlometu a připojení výstupního konce dalšího počítačového pohyblivého světlometu; Lampy s podobnými zásuvkami.
- Připojte signálový terminál k signálovému výstupu mobilní svítilny posledního připojeného počítače a připojte k signálu+ výstupního portu.

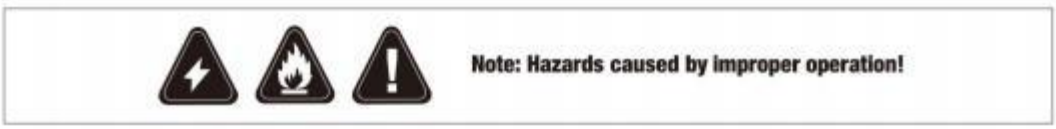

Instalováno ve spodní části šasi

I. Háček (volitelné)
II. Věšák
III. Otvor pro nemocný šroub pro zavěšení
IV. Bezpečnostní lano (volitelné)
V. typ podvozku
VI. Otvor pro bezpečnostní lano
VII. Bezpečnostní spona (volitelné)

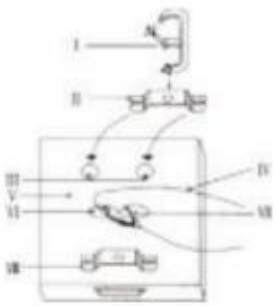

Poznámka: Bezpečnostní lano musí unést 12násobek hmotnosti svítilny.
Délka prodloužení nesmí přesáhnout 20 cm.

Údržba

Poznámka

- Pravidelně provádějte tříúrovňovou údržbu stěhování počítače hlava světla .
- Zkontrolujte, zda jsou upevňovací šrouby pohyblivých částí (upevňovací šrouby barevného kolečka) v pohyblivých světlometech počítače pevné
- Odstraňte prach a nečistoty z lampy a ponechejte mobilní hlavu v klidu počítač čistý
- Vyčistěte skla v mobilních světlometech počítačů (reflektory, barevné fólie, vlnitá zrcátka atd.)
- Příliš mnoho prachu, kouře a částic může ovlivnit vzhled světlometů počítače a dokonce vést k přehřátí a poškození zařízení .
- Před vyjmutím světelné skříňky z pohyblivé hlavy počítače nezapomeňte odpojit napájení

Danger

Please disconnect the lamp before maintenance

Obvodovou desku je třeba čistit každé tři měsíce (příliš mnoho prachu a nečistot způsobí , že obvodová deska nebude správně fungovat) Při čištění použijte měkký kartáč nebo vzduchový kompresor k odstranění prachu (tlak vzduchu by neměl být příliš vysoký) . Lampy nemají nic užitečného kromě žárovek a pojistek.

Nainstalujte a vyměňte žárovku podle způsobu popsaného v návodu k použití .

- Vyměňte pojistku .
- Pokud chcete vyměnit pojistku, vyměňte prosím stejnou pojistku jako původní stroj (včetně proudu a napětí atd.) .
- Před výměnou pojistky vytáhněte zástrčku N napájecí zástrčku, vyhněte se nebezpečí!!

Odpojte napájení, nechte lampu zcela vychladnout a sejměte stínidlo. K odstranění prachu použijte vysavač nebo vzduchový kompresor částice z povrchu. Vyjměte lampu. Přední optické prvky je nutné čistit jednou týdně, jinak se sníží jas. Ventilátor je nutné čistit jednou za měsíc. Zajistěte hladký výstup vzduchu z ventilátoru a chladicí účinek žárovky. Zkontrolujte pravidla vzduchový filtr Umírněte, vyčistěte, když je ucpaný, a vyměňte vzduchový filtr, když je třeba jej vyměnit. Vzorek je třeba vyčistit měkkým kartáčkem a vnitřek těla lampy je nutné vyčistit alespoň jednou za šest měsíců. Čistit, můžete použijte vysavač nebo R používá k odstranění prachu plyn produkovaný vzduchovým kompresorem . Barva/vzor vzorníku a optických čoček uvnitř tělo lampy je třeba vyčistit jednou měsíčně, Pečlivě očistěte optiku. Povrch optických prvků se snadno poškrábe a poškodí. Neotírejte roztokem, protože by došlo k poškození Nátěr Optis Debata v Evropském parlamentu . Aby byla zajištěna normální funkce a zaostření šablony , doporučujeme přidat . Každých šest měsíců

zajistěte správný mazací olej pro ložiska, Pamatujte: Nepoužívejte příliš mnoho maziva, zejména modelové desky,jinak mazivo vyteče Když se deska nebo vzor otáčí, způsobuje to další problémy.

WARNHINWEISE : **Předtím si prosím pečlivě přečtěte tyto pokyny instalace**

1. Před instalací zařízení pečlivě zkontrolujte , aby nedošlo k jeho uvolnění během přepravy
2. Neumisťujte výrobek na třesoucí se nebo vlhké místo.
3. Udržujte prosím stabilní napětí, jinak se díly snadno poškodí
4. Před zapnutím světla zkontrolujte napětí. Když je telefon vypnutý. Vychladnutí trvá 15 minut, než jej lze znovu zapnout .
5. Udržujte lampu v suchu a chladu a nepracujte při teplotě 40 °C nebo vyšší, abyste zajistilijejí životnost.

instalací nebo demontáží odpojte napájení . Pokud dojde k závadě, požádejte o opravu profesionální techniky.

Parametr schopnosti

1. Napětí: 110 V-245V 50/60 Hz 350 W/400 W.
2. Světelný zdroj: Philips MSD 200W/230W
3. Výkon spotřeba: 350W/400W/400W
4. Kanály: 16 kanálů
5. Barvy: 14 barev a bílá
6. gobo: 17 gobo a bílá
7. Blesk: 0-10krát/s
8. Osa X: 540 stupňů
9. osa Y: 270 stupňů
10. LCD displej: ON/OFF
11. Ochrana: IP20 je tepelně chráněno
12. Hranol: 8hranný hranol
13. Předřadník: Elektronický předřadník

Mapování ovládání kanálů

Položka	Kanály	DMX adresa	Obsah
CH1	Pánev	0-255	
CH2	Náklon	0-255	
CH3	Pánev v pohodě	0-255	
CH4	Dobře nakloňte	0-255	
CH5	Rychlost	0-255	
CH6	Mráz	0-255	
CH7	Osvětlení	0	Vypnuto
		1-50	Na
		51-240	Stroboskop od pomalého k rychlému
		241-255	

			NA
CH8	Stmívač	0-255	Zhasnutá světla
CH9	Barva	0-8	Bílé světlo
		9-15	Barva 1
		16-23	Barva 2
		24-31	Barva 3
		32-39	Barva 4
		40-47	Barva 5
		48-55	Barva 6
		56-63	Barva 7
		64-71	Barva 8
		72-79	Barva 9
		80-87	Barva 10
		88-95	Barva 11
		96-103	Barva 12
		104-111	Barva 13
		112-127	Barva 14
		128-191	Duhový efekt, ve směru hodinových ručiček od rychlého k pomalému
		192-255	Duhový efekt, proti směru hodinových ručiček od pomalého k rychlému
CH10	Barva přechodu	0-255	Barva přechodu
CH11	Gobos	0-6	Bílé světlo
		7-13	Gobo 1
		14-20	Gobo 2
		21-27	Gobo 3
		28-34	Gobo 4
		35-41	Gobo 5
		42-48	Gobo 6
		49-55	Gobo 7
		56-62	Gobo 8
		63-69	Gobo 9
		70-76	Gobo 10
		77-83	Gobo 11
		84-90	Gobo 12
		91-97	Gobo 13
		98-104	Gobo 14
		105-111	Gobo 15
		112-118	Gobo 16
		119-127	Gobo 17
		128-191	Duhový efekt, ve směru

			hodinových ručiček od rychlého k pomalému
		192-255	Duhový efekt, proti směru hodinových ručiček od pomalého k rychlému
CH12	Gobo-shake	0-255	0-400 °
CH13	Soustředit	0-191	No kapradí
CH14	Hranol	0-31	Žádný hranol
		32-255	Hranol
CH15	Rotace hranolu	0-127	Úhel
		128-191	Ve směru hodinových ručiček od rychlého k pomalému
		192-255	Od pomalého k rychlému proti směru hodinových ručiček
CH16	Resetovat	0-99	Žádná funkce
		100-105	Zhasnutá světla
		106-199	Žádná funkce
		200-205	Na světle
		206-254	Žádná funkce
		255	Resetujte po 3 až 5 sekundách

Zobrazit pokyn
Otáčením tlačítka vyberte správnou funkci a stisknutím středu potvrďte
DMX adresa=/Adresa
/Výstup/
DMX /Adresa/ Adresa DMX=XXX
Nastavení parametrů --back
Režim ovládání --Standardní režim
--Rozšířený režim
Výběr modelu ---(model serous)
Možnost --zpět
--/X Reverse --No
--Ano
--/Y Reverse --No
--Ano
--/XY výměna --No
--Ano
--/Dimmer Reverse --No
--Ano
--iris Reverse --No
--Ano
--otočte nejkratší --No
--Ano
--DMX/DMX reset --No
--Ano
/Zobrazit --/zpět
--/Jazyk --čínština
- --Angličtina
Ruční ovládání --/zpět (některé modely mají tuto funkci)
--ch1 0-255
--ch2 0-255
--ch3 0-255

--ch4 0-255
--ch5 0-255
--ch6 0-255
--ch7 0-255
--ch8 0-255
--ch9 0-255
--ch10 0-255
--ch11 0-255
--ch12 0-255
--ch13 0-255
--ch14 0-255
--ch15 0-255
--ch16 0-255
/Zkušební provoz --/zpět
--/Zvuk --/spuštění programu
--/Auto --/spuštění programu
/Obnovit výchozí --/zpět
--/zadejte
/Reset zařízení --/zpět
--/zadejte
Rychlá zpráva:
/Chyba odkazu
/reset systému

Světlo s pohyblivou hlavou 7R 230W

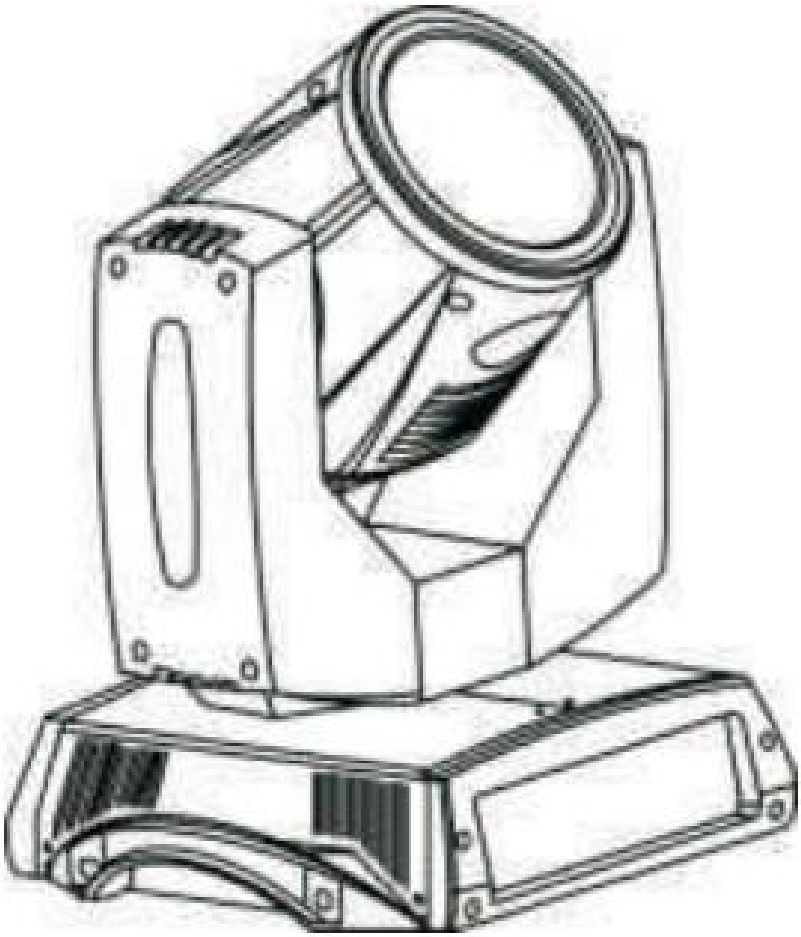

POZOR! Chraňte toto zařízení před deštěm a vlhkostí!
PRO VAŠI VLASTNÍ BEZPEČNOST SI PROSÍM POZORNĚ PŘEČTĚTE TENTO NÁVOD K OBSLUZE PŘED PRVNÍM SPUŠTĚNÍM!

Bezpečnostní pokyny

Opatření před operací



Note: Improper operation may lead to
Life is in danger! Cause a fire!
Cause a short circuit!

Před prvním použitím tohoto produktu věnujte pozornost následujícím skutečnostem :

- Přečtěte si prosím pozorně tuto uživatelskou příručku;
- Pečlivě zkontrolujte každý pokyn;
- pracovníci pro instalaci, obsluhu, manipulaci a skladování tohoto produktu byli kvalifikovaní;
- Věnujte pozornost tomu, zda nedošlo k poškození produktů během přepravy. V případě poškození kontaktujte dodavatele
- okamžitě, nepoužívejte elektřinu.

Použijte prostředí

Tento produkt je vhodný pro napájení AC 11OV-AC 265V, 50/60 Hz prostředí. Nepoužívejte tento výrobek během bouřky a blesku . The místo pro skladování a použití tohoto produktu musí být suché. Při 45 C by relativní vlhkost neměla překročit 50 %. Provozní teplota se pohybuje od -5°C do 45°C. Pozor na prach. Vzdálenost mezi tímto produktem a předmětem, na který je promítáno světlo, musí přesáhnout 1,5 metru .

Záležitosti vyžadující pozornost.

- Pozor! Počítačové pohyblivé světlomety jsou pouze pro profesionální použití. Laikům není dovoleno jej používat bez oprávnění, aby se předešlo nebezpečí.
- V důsledku nesprávného použití světlometů počítače se mohou objevit následující nežádoucí jevy: napájecí zdroj není dobře uzemněn, což má za následek únik energie; Dům, ultrafialové záření ze světelného zdroje, výbuch žárovky, pád tělesa lampy z výšky, protože je vadný držák lampy.
- Před zapnutím nebo instalací světlometů si prosím pozorně přečtěte pokyny, dodržujte bezpečnostní opatření a dodržujte pokyny a všechny varovné zprávy vytištěné na pohyblivých světlometech počítače.
- Chraňte sebe i ostatní před úrazem elektrickým proudem.
- Při výměně žárovek, pojistek nebo jiných součástí, pokud zařízení nepoužíváte, odpojte napájecí zdroj.
- Vždy udržujte zemnící vodič napájecího zdroje v dobrém stavu uzemnění.
- Použitý napájecí zdroj musí splňovat normu napájení vyžadovanou příručkou a

musí být vybaven zařízením na ochranu proti přetížení a uzemňovacím zařízením.

- Chraňte sebe i ostatní před ultrafialovým zářením a výbuchem žárovky.
- Bez ovládání pohyblivých světlometů počítače může být silné světlo žárovky přímo ozářeno, aniž by bylo filtrováno optickou čočkou.
- Při výměně žárovek se ujistěte, že napájení těla žárovky je zcela odpojeno a povrchová teplota těla žárovky není výrazně vyšší než teplota okolí Di E. Po zapnutí žárovky se nedívejte přímo do světelného výstupu lampy počítače.
- Zabraňte sobě i ostatním v sebeupálení nebo požáru na místě.
- Nezkratujte přímo regulátor teploty nebo pojistku. Při výměně vadného spínače regulace teploty nebo pojistky musí být v souladu s původním modelem a původními parametry výrobce.
- Udržujte hořlavé materiály (alkohol, benzín, papír) alespoň 1 metr od těla lampy, aby vysoká teplota na povrchu lampy neovlivnila jiné hořlavé materiály. Stát.
- Počítačové světlomety nejsou nehořlavé, proto by nemely být umístěny do jednoho metru od povrchu v blízkosti zdroje požáru.
- Na tři rozptylová skla v tělese svítilny nesmí být umístěny žádné filtry ani jiné předměty.
- Nepřetěžujte odkazy. Signální vedení může připojit pouze až 32 pohyblivých světlometů počítače.
- Výhodně je signální svorka vložena do výstupní zásuvky pohyblivé přední svítilny posledního počítače a signální svorka je spojena se signálovým vodičem. Signální svorka je samčí karta SIG Nano-wire a na kolících 2 a 3 jsou přivařeny 1/4W 120 ohmové odpory, které absorbují řídicí signály, takže se nebudou odrážet a nezpůsobovat rušení;
- Připojte linky pro přenos dat.
- Zapojte vstupní datovou linku DMX do 3kolíkové vstupní zásuvky v režimu pohyblivých světlometů počítače
- Kabel pro přenos dat odpovídající zásuvce se používá k připojení výstupního konce počítačového pohyblivého světlometu a připojení výstupního konce dalšího počítačového pohyblivého světlometu; Lampy s podobnými zásuvkami.
- Připojte signálový terminál k signálovému výstupu mobilní svítilny posledního připojeného počítače a připojte k signálu+ výstupního portu.



Note: Hazards caused by improper operation!

Instalováno ve spodní části šasi

I. Háček (volitelné)
II. Věšák
III. Otvor pro nemocný šroub pro zavěšení
IV. Bezpečnostní lano (volitelné)
V. typ podvozku
VI. Otvor pro bezpečnostní lano
VII. Bezpečnostní spona (volitelné)

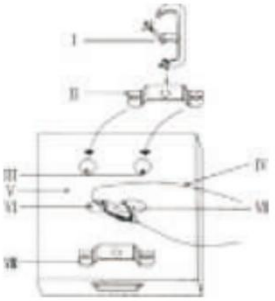

Poznámka: Bezpečnostní lano musí unést 12násobek hmotnosti svítilny.
Délka prodloužení nesmí přesáhnout 20 cm.

Údržba

Poznámka

- Pravidelně provádějte tříúrovňovou údržbu stěhování počítače hlava světla .
- Zkontrolujte, zda jsou upevňovací šrouby pohyblivých částí (upevňovací šrouby barevného kolečka) v pohyblivých světlometech počítače pevné
- Odstraňte prach a nečistoty z lampy a ponechejte mobilní hlavu v klidu počítač čistý
- Vyčistěte skla v mobilních světlometech počítačů (reflektory, barevné fólie, vlnitá zrcátka atd.)
- Příliš mnoho prachu, kouře a částic může ovlivnit vzhled světlometů počítače a dokonce vést k přehřátí a poškození zařízení .
- Před vyjmutím světelné skříňky z pohyblivé hlavy počítače nezapomeňte odpojit napájení

Danger

Please disconnect the lamp before maintenance

Obvodovou desku je třeba čistit každé tři měsíce (příliš mnoho prachu a nečistot způsobí, že obvodová deska nebude správně fungovat) Při čištění použijte měkký kartáč nebo vzduchový kompresor k odstranění prachu (tlak vzduchu by neměl být příliš vysoký) . Lampy nemají nic užitečného kromě žárovek a pojistek.
Nainstalujte a vyměňte žárovku podle způsobu popsaného v návodu k použití .

- Vyměňte pojistku .
- Pokud chcete vyměnit pojistku, vyměňte prosím stejnou pojistku jako původní stroj (včetně proudu a napětí atd.) .
- Před výměnou pojistky vytáhněte zástrčku N napájecí zástrčku, vyhněte se nebezpečí!!

Odpojte napájení, nechte lampu zcela vychladnout a sejměte stínidlo. K odstranění prachu použijte vysavač nebo vzduchový kompresor částice z povrchu. Vyjměte lampu. Přední optické prvky je nutné čistit jednou týdně, jinak se sníží jas. Ventilátor je nutné čistit jednou za měsíc. Zajistěte hladký výstup vzduchu z ventilátoru a chladicí účinek žárovky. Zkontrolujte pravidla vzduchový filtr Umírněte, vyčistěte, když je ucpaný, a vyměňte vzduchový filtr, když je třeba jej vyměnit. Vzorek je třeba vyčistit měkkým kartáčkem a vnitřek těla lampy je nutné vyčistit alespoň jednou za šest měsíců. Čistit, můžete použijte vysavač nebo R používá k odstranění prachu plyn produkovaný vzduchovým kompresorem . Barva/vzor vzorníku a optických čoček uvnitř tělo lampy je třeba vyčistit jednou měsíčně, Pečlivě očistěte optiku. Povrch optických prvků se snadno poškrábe a poškodí. Neotírejte roztokem, protože by došlo k poškození Nátěr Optis Debata v Evropském parlamentu . Aby byla zajištěna normální funkce a zaostření šablony , doporučujeme přidat . Každých šest měsíců

zajistěte správný mazací olej pro ložiska, Pamatujte: Nepoužívejte příliš mnoho maziva, zejména modelové desky, jinak mazivo vyteče Když se deska nebo vzor otáčí, způsobuje to další problémy.

WARNHINWEISE : **Předtím si prosím pečlivě přečtěte tyto pokyny instalace**

1. Před instalací zařízení pečlivě zkontrolujte , aby nedošlo k jeho uvolnění během přepravy
2. Neumisťujte výrobek na třesoucí se nebo vlhké místo.
3. Udržujte prosím stabilní napětí, jinak se díly snadno poškodí
4. Před zapnutím světla zkontrolujte napětí. Když je telefon vypnutý. Vychladnutí trvá 15 minut, než jej lze znovu zapnout .
5. Udržujte lampu v suchu a chladu a nepracujte při teplotě 40 °C nebo vyšší, abyste zajistili její životnost.

instalací nebo demontáží odpojte napájení . Pokud dojde k závadě, požádejte o opravu profesionální techniky.

Parametr schopnosti

1. Napětí: 110 V-245V 50/60 Hz 350 W/400 W.
2. Světelný zdroj: Philips MSD 200W/230W
3. Výkon spotřeba: 350W/400W/400W
4. Kanály: 16 kanálů
5. Barvy: 14 barev a bílá
6. gobo: 17 gobo a bílá
7. Blesk: 0-10krát/s
8. Osa X: 540 stupňů
9. osa Y: 270 stupňů
10. LCD displej: ON/OFF
11. Ochrana: IP20 je tepelně chráněno
12. Hranol: 8hranný hranol
13. Předřadník: Elektronický předřadník

Mapování ovládání kanálů

Položka	Kanály	DMX adresa	Obsah
CH1	Pánev	0-255	
CH2	Náklon	0-255	
CH3	Pánev v pohodě	0-255	
CH4	Dobře nakloňte	0-255	
CH5	Rychlost	0-255	
CH6	Mráz	0-255	
CH7	Osvětlení	0	Vypnuto
		1-50	Na
		51-240	Stroboskop od pomalého k rychlému
		241-255	

			NA
CH8	Stmívač	0-255	Zhasnutá světla
CH9	Barva	0-8	Bílé světlo
		9-15	Barva 1
		16-23	Barva 2
		24-31	Barva 3
		32-39	Barva 4
		40-47	Barva 5
		48-55	Barva 6
		56-63	Barva 7
		64-71	Barva 8
		72-79	Barva 9
		80-87	Barva 10
		88-95	Barva 11
		96-103	Barva 12
		104-111	Barva 13
		112-127	Barva 14
		128-191	Duhový efekt, ve směru hodinových ručiček od rychlého k pomalému
		192-255	Duhový efekt, proti směru hodinových ručiček od pomalého k rychlému
CH10	Barva přechodu	0-255	Barva přechodu
CH11	Gobos	0-6	Bílé světlo
		7-13	Gobo 1
		14-20	Gobo 2
		21-27	Gobo 3
		28-34	Gobo 4
		35-41	Gobo 5
		42-48	Gobo 6
		49-55	Gobo 7
		56-62	Gobo 8
		63-69	Gobo 9
		70-76	Gobo 10
		77-83	Gobo 11
		84-90	Gobo 12
		91-97	Gobo 13
		98-104	Gobo 14
		105-111	Gobo 15
		112-118	Gobo 16
		119-127	Gobo 17
		128-191	Duhový efekt, ve směru

			hodinových ručiček od rychlého k pomalému
		192-255	Duhový efekt, proti směru hodinových ručiček od pomalého k rychlému
CH12	Gobo-shake	0-255	0-400°
CH13	Soustředit	0-191	No kapradí
CH14	Hranol	0-31	Žádný hranol
		32-255	Hranol
CH15	Rotace hranolu	0-127	Úhel
		128-191	Ve směru hodinových ručiček od rychlého k pomalému
		192-255	Od pomalého k rychlému proti směru hodinových ručiček
CH16	Resetovat	0-99	Žádná funkce
		100-105	Zhasnutá světla
		106-199	Žádná funkce
		200-205	Na světle
		206-254	Žádná funkce
		255	Resetujte po 3 až 5 sekundách

Zobrazit pokyn
Otáčením tlačítka vyberte správnou funkci a stisknutím středu potvrďte

1	2	3
Systémová sada	DMX adresa	000-512
	Zakódovat	Zapnuto/vypnuto
	Pan zpět	Zapnuto/vypnuto
	Nakloňte zpět	Zapnuto/vypnuto
	Žádný signál	Jasný
	Na světle	Zapnuto/vypnuto
	Výstup	
Provozní režim	Provozní režim	Režim DMX/Auto/Sound
	Režim kanálu	16 CH
	Výstup	
Ruční ovládání	Resetovat	Ano/Ne
	Ovládání světla	Zapnuto/Vypnuto
	Barva	000-255
	Závěrka	000-255
	Stmívání	000-255
	Gobo	000-255
	Hranol	000-255
	Otočení hranolu	000-255
	Soustředit	000-255

	Mráz	000-255
	Přiblížení	000-255
	Pánev	000-255
	Pánev v pohodě	000-255
	Náklon	000-255
	Dobře nakloňte	000-255
	Funkce	000-255
	Rychlost P/T	000-255
	Rychlost barev	000-255
	Rychlost zoomu	000-255
	Gobo rychlost	000-255
	Výstup	
Zobrazit	Jazyk	EN/
	Zobrazení obráceně	Ano/Ne
	Sada zadního světla	Ano/Ne
	Výstup	
Tovární nastavení	128	
Výstup		

7R 230W bewegende koplamp

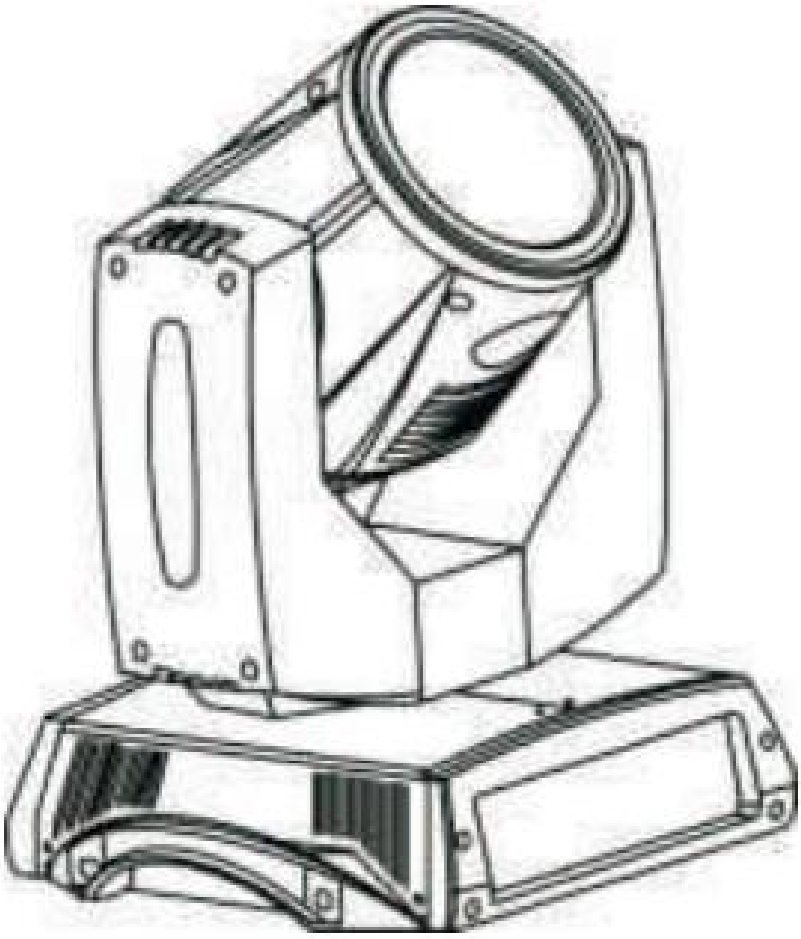

LET OP! Houd dit apparaat uit de buurt van regen en vocht!
LEES DEZE GEBRUIKERSHANDLEIDING ZORGVULDIG DOOR VOOR UW EIGEN VEILIGHEID
VOORDAT U AAN DE SLAG GAAT!

Veiligheidsinstructies

Voorzorgsmaatregelen voor gebruik



Note: Improper operation may lead to
Life is in danger! Cause a fire!
Cause a short circuit!

Voordat u dit product voor de eerste keer gebruikt, dient u op de volgende zaken te letten :

- Lees deze gebruikershandleiding zorgvuldig door;
- Controleer elke instructie zorgvuldig;
- personeel dat verantwoordelijk is voor de installatie, bediening, behandeling en opslag van dit product gekwalificeerd is;
- Let op of de producten tijdens het transport beschadigd raken. Neem bij eventuele schade contact op met de leverancier.
- Gebruik onmiddellijk geen elektriciteit.

Gebruik omgeving

Dit product is geschikt voor AC 11OV-AC 265V, 50/60 Hz voeding omgeving. Gebruik dit product niet tijdens onweer en bliksem . De De opslag- en gebruikslocatie van dit product moet droog zijn. Bij 45 °C mag de relatieve luchtvochtigheid niet hoger zijn dan 50%. De bedrijfstemperatuur ligt tussen -5 °C en 45 °C. Pas op voor stof. De afstand tussen dit product en het object waarop het licht wordt geprojecteerd, moet meer dan 1,5 meter zijn .

Zaken die aandacht behoeven.

- Let op! Computergestuurde koplampen zijn uitsluitend bedoeld voor professioneel gebruik. Om gevaar te voorkomen, mogen leken deze niet zonder toestemming gebruiken.
- Door onjuist gebruik van computerkoplampen kunnen de volgende ongewenste verschijnselen optreden: de voeding is niet goed geaard, waardoor er stroomlekkages ontstaan; huis, ultraviolette straling van de lichtbron, ontploffende lamp, lampenbehuizing die van grote hoogte valt, omdat de lamphouder defect is.
- Lees de instructies zorgvuldig door voordat u de koplampen inschakelt of monteert, neem de veiligheidsmaatregelen en volg de instructies en alle waarschuwingsberichten op die op de computergestuurde koplampen staan vermeld.
- Bescherm uzelf en anderen tegen elektrische schokken.
- Wanneer u lampen, zekeringen of andere onderdelen vervangt en het apparaat niet in gebruik is, dient u de netvoeding los te koppelen.
- Zorg ervoor dat de aardingsdraad van de voeding te allen tijde in een goede aardingsstaat verkeert.

- De gebruikte voeding moet voldoen aan de in de handleiding vermelde vermogensnorm en voorzien zijn van een overbelastingsbeveiliging en een aardingsvoorziening.
- Bescherm uzelf en anderen tegen ultraviolette straling en het exploderen van lampen.
- Zonder dat de computer de bewegende koplampen hoeft te bedienen, kan het sterke licht van de lamp rechtstreeks op de koplampen worden gericht, zonder dat het door de optische lens wordt gefilterd.
- Zorg er bij het vervangen van gloeilampen voor dat de voeding van de lampbehuizing volledig is losgekoppeld en dat de oppervlaktetemperatuur van de lampbehuizing niet significant hoger is dan de omgevingstemperatuur van Di E. Kijk niet rechtstreeks in de lichtopening van de computerlamp nadat de lamp is ingeschakeld.
- Voorkom dat u en anderen zichzelf in brand steken of dat er brand ontstaat.
- Sluit de temperatuurregelaar of zekering niet direct kort. Vervang een defecte temperatuurregelaar of zekering alleen als deze overeenkomt met het originele model en de originele parameters van de fabrikant.
- Houd brandbare materialen (alcohol, benzine, papier) minimaal 1 meter uit de buurt van de lampbehuizing om te voorkomen dat de hoge temperatuur van het lampoppervlak andere brandbare materialen aantast.
- Computerkoplampen zijn niet onbrandbaar. Ze mogen zich daarom niet binnen een meter van het oppervlak in de buurt van de vuurbron bevinden.
- Er mogen geen filters of andere voorwerpen op de drie lenzen in de lampbehuizing worden geplaatst.
- Overbelast de verbindingen niet. Een signaallijn kan maximaal 32 bewegende koplampen van een computer aansluiten.
- Bij voorkeur wordt een signaalaansluiting in de uitgangsaansluiting van de movinghead van de laatste computer gestoken en wordt de signaalaansluiting verbonden met de signaaldraad. De signaalaansluiting is een mannelijke SIG Nano-wire-kaart en er worden 1/4 W 120 ohm weerstanden op pinnen 2 en 3 gelast om stuursignalen te absorberen, zodat ze niet reflecteren en interferentie veroorzaken.
- Datatransmissielijnen aansluiten.
- Steek de DMX-data-invoerlijn in de 3-pins ingangsaansluiting van de computer in de bewegende koplampmodus
- De datatransmissiekabel die bij de aansluiting hoort, wordt gebruikt om de uitgangszijde van de bewegende computerkoplamp aan te sluiten op de uitgangszijde van de volgende bewegende computerkoplamp; lampen met vergelijkbare aansluitingen.
- Sluit een signaalaansluiting aan op de signaaluitgang van de mobiele koplamp van de laatst aangesloten computer en sluit deze aan op het signaal+ van de uitgangspoort.



Note: Hazards caused by improper operation!

Geïnstalleerd aan de onderkant van het chassis

I. Haak (optioneel)
II. Hanger
III. Ziek schroefgat voor ophanging
IV. Veiligheidskoord (optioneel)
V. type chassis
VI. Gat voor veiligheidskoord
VII. Veiligheidssluiting (optioneel)

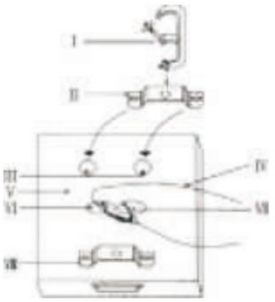

Let op: Het veiligheidskoord moet 12 keer het gewicht van de lamp kunnen dragen.
En de uitschuiflengte mag niet meer dan 20 cm bedragen.

Onderhoud

Opmerking

- Voer regelmatig onderhoud op drie niveaus uit aan het verplaatsen van computers hoofd lichten .
- Controleer of de bevestigingsschroeven van de bewegende delen (bevestigingsschroeven van het kleurenwiel) in de bewegende koplampen van de computer stevig vastzitten
- Verwijder stof en vuil van de lamp en houd de mobiele kop schoon. de computer schoon
- Maak het glas van de koplampen van computers schoon (reflectoren, kleurenfilms, gegolfde spiegels, enz.)
- Te veel stof, rook en deeltjes kunnen het uiterlijk van computerkoplampen beïnvloeden en zelfs leiden tot oververhitting en schade aan apparatuur .
- Zorg ervoor dat u de stroomtoevoer hebt uitgeschakeld voordat u de lichtbak van de bewegende kop van de computer verwijdert

Danger

Please disconnect the lamp before maintenance

De printplaat moet elke drie maanden worden schoongemaakt (te veel stof en vuil zorgt ervoor dat de printplaat niet goed werkt). Gebruik voor het schoonmaken een zachte borstel of een luchtcompressor om stof te verwijderen (de luchtdruk mag niet te hoog zijn) . Lampen hebben niets nuttigs behalve lampjes en zekeringen.
Installeer de lamp en vervang hem volgens de methode die in de gebruiksaanwijzing staat beschreven .

- Vervang de zekering .
- Als u de zekering wilt vervangen, vervang dan dezelfde zekering als de originele machine (inclusief stroom en spanning, etc.) .

- Verwijder de zekering voordat u deze terugplaatst. Vermijd gevaar!

Koppel de stroomtoevoer los, laat de lamp volledig afkoelen en verwijder de lampenkap. Gebruik een stofzuiger of luchtcompressor om stof te verwijderen. deeltjes van het oppervlak. Verwijder de lamp. De optische elementen aan de voorzijde moeten eenmaal per week worden gereinigd, anders neemt de helderheid af. De ventilator moet eenmaal per maand worden gereinigd. Zorg voor een goede luchtuitlaat en een koelend effect van de lamp. Controleer de regels van Luchtfilter: matig, reinig het filter als het verstopt is en vervang het indien nodig. Het filterpatroon moet worden gereinigd met een zachte borstel en de binnenkant van de lampbehuizing moet minstens eens per zes maanden worden gereinigd. Om het filter schoon te maken, kunt u: Gebruik een stofzuiger of R gebruikt het gas dat door de luchtcompressor wordt geproduceerd om stof te verwijderen . De kleur/het patroon van de patroonbak en de optische lenzen erin. De lampbehuizing moet eenmaal per maand worden schoongemaakt. Reinig de optiek zorgvuldig. Het oppervlak van optische elementen is gemakkelijk te krassen en te beschadigen. Veeg niet met een reinigingsmiddel, omdat dit de lamp kan beschadigen. Debat over de coating van Optis in het Europees Parlement . Om de normale werking en focus van het modelbord te garanderen , raden we aan om ... toe te voegen . Zorg elke zes maanden voor de juiste smeerolie voor de lagers. Let op: gebruik niet te veel smeermiddel, vooral niet op het modelbord, anders loopt het smeermiddel weg. Wanneer de patroonplaat of het patroon draait, veroorzaakt dit andere problemen.

WAARSCHUWING : **Lees deze instructies zorgvuldig door voordat u installeren**
1. Controleer de apparatuur zorgvuldig vóór de installatie om te voorkomen dat deze losraakt tijdens het transport.
2. Bewaar het product niet op een plek waar het trilt of vochtig is.
3. Zorg ervoor dat de spanning stabiel blijft, anders raken de onderdelen gemakkelijk beschadigd.
4. Controleer de spanning voordat u het licht aanzet. Wanneer de telefoon is uitgeschakeld, duurt het 15 minuten om af te koelen voordat u hem weer kunt inschakelen .
5. Houd de lamp droog en koel en vermijd temperaturen van 40°C of hoger om de levensduur te verlengen.
6. Koppel de stroomtoevoer los vóór installatie of demontage. Als er een defect is, laat het dan repareren door professionele technici.

Capaciteitsparameter
1. Spanning: 110 V-245 V 50/60 Hz 350 W/400 W.
2. Lichtbron: Philips MSD 200W/230W
3. Vermogen verbruik: 350W/400W/400 W
4. Kanalen: 16 kanalen
5. Kleuren: 14 kleuren en wit
6. gobo: 17 gobo en wit

7. Flits: 0-10 keer/sec
8. X-as: 540 graden
9. Y-as: 270 graden
10. LCD-scherm: AAN/UIT
11. Bescherming: IP20 is thermisch beschermd
12. Prisma: 8-zijdig prisma
13. Ballast: Elektronische ballast

Toewijzing van kanaalbesturing

Item	Kanalen	DMX-adres	Inhoud
Hoofdstuk 1	Pan	0-255	
CH2	Kantelen	0-255	
CH3	Pan fijn	0-255	
CH4	Kantel fijn	0-255	
CH5	Snelheid	0-255	
HOOFDSTUK 6	Vorst	0-255	
Hoofdstuk 7	Verlichting	0	Uit
		1-50	Op
		51-240	Stroboscoop van langzaam naar snel
		241-255	OP
Hoofdstuk 8	Dimmer	0-255	Licht uit
Hoofdstuk 9	Kleur	0-8	Wit licht
		9-15	Kleur 1
		16-23	Kleur 2
		24-31	Kleur 3
		32-39	Kleur 4
		40-47	Kleur 5
		48-55	Kleur 6
		56-63	Kleur 7
		64-71	Kleur 8
		72-79	Kleur 9
		80-87	Kleur 10
		88-95	Kleur 11
		96-103	Kleur 12
		104-111	Kleur 13
		112-127	Kleur 14
		128-191	Regenboogeffect, met de klok mee van snel naar langzaam
		192-255	Regenboogeffect, tegen de klok in van langzaam naar snel

Hoofdstuk 10	Kleurpassage	0-255	Kleurpassage
Hoofdstuk 11	Gobo's	0-6	Wit licht
		7-13	Gobo 1
		14-20	Gobo 2
		21-27	Gobo 3
		28-34	Gobo 4
		35-41	Gobo 5
		42-48	Gobo 6
		49-55	Gobo 7
		56-62	Gobo 8
		63-69	Gobo 9
		70-76	Gobo 10
		77-83	Gobo 11
		84-90	Gobo 12
		91-97	Gobo 13
		98-104	Gobo 14
		105-111	Gobo 15
		112-118	Gobo 16
		119-127	Gobo 17
		128-191	Regenboogeffect, met de klok mee van snel naar langzaam
		192-255	Regenboogeffect, tegen de klok in van langzaam naar snel
Hoofdstuk 12	Gobo-shake	0-255	0-400°
Hoofdstuk 13	Focus	0-191	Nee, een varen
Hoofdstuk 14	Prisma	0-31	Geen prisma
		32-255	Prisma
Hoofdstuk 15	Rotatie van het prisma	0-127	Hoek
		128-191	Met de klok mee van snel naar langzaam
		192-255	Van langzaam naar snel tegen de klok in
Hoofdstuk 16	Reset	0-99	Geen functie
		100-105	Licht uit
		106-199	Geen functie
		200-205	Op het licht
		206-254	Geen functie
		255	Resetten na 3 tot 5 seconden

Weergave-instructie

Draai de knop om de juiste functie te kiezen en druk op het midden om te bevestigen

1	2	3
Systeemset	DMX-adres	000-512
	Coderen	Aan/uit
	Pan-omgekeerd	Aan/uit
	Kantel achteruit	Aan/uit
	Geen signaal	Duidelijk
	Op licht	Aan/uit
	Uitgang	
Run-modus	Run-modus	DMX/Auto/Geluidsmodus
	Kanaalmodus	16 CH
	Uitgang	
Handmatige bediening	Reset	Ja/Nee
	Lichtregeling	Aan/Uit
	Kleur	000-255
	Sluiter	000-255
	Dimmen	000-255
	Gobo	000-255
	Prisma	000-255
	Prisma roteren	000-255
	Focus	000-255
	Vorst	000-255
	Zoom	000-255
	Pan	000-255
	Pan fijn	000-255
	Kantelen	000-255
	Kantel fijn	000-255
	Functie	000-255
	P/T-snelheid	000-255
	Kleursnelheid	000-255
	Zoomsnelheid	000-255
	Gobo-snelheid	000-255
	Uitgang	
Weergave	Taal	EN/
	Achteruit weergeven	Ja/Nee
	Achtergrondverlichting instellen	Ja/Nee
	Uitgang	
Fabrieksinstelling	128	
Uitgang		

7R 230W Ruchoma Głowica Reflektorowa

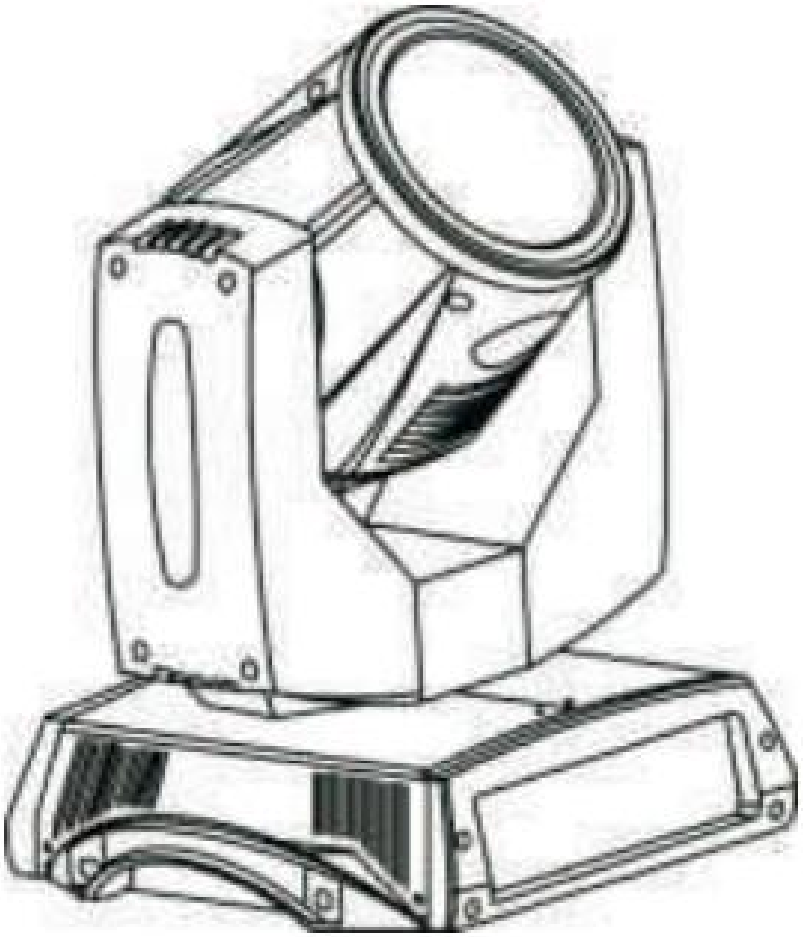

UWAGA! Trzymaj to urządzenie z dala od deszczu i wilgoci!
DLA TWOJEGO BEZPIECZEŃSTWA PRZECZYTAJ UWAŻNIE TĘ INSTRUKCJĘ UŻYTKOWNIKA
PRZED PIERWSZYM URUCHOMIENIEM!

Instrukcje bezpieczeństwa

Środki ostrożności przed operacją



Note: Improper operation may lead to Life is in danger! Cause a fire! Cause a short circuit!

Przed pierwszym użyciem produktu należy zwrócić uwagę na następujące kwestie :

- Przeczytaj uważnie tę instrukcję użytkownika;
- Sprawdź dokładnie każdą instrukcję;
- personel zajmujący się instalacją, obsługą, obsługą i przechowywaniem tego produktu jest wykwalifikowany;
- Zwróć uwagę, czy produkty nie zostały uszkodzone podczas transportu. Jeśli są jakieś uszkodzenia, skontaktuj się z dostawcą
- natychmiast nie używaj prądu.

Użyj środowiska

Ten produkt nadaje się do zasilania AC 11OV-AC 265V, 50/60 Hz środowiska. Nie używaj tego produktu podczas burzy i błyskawic . Miejsce przechowywania i użytkowania tego produktu musi być suche. W temperaturze 45 C wilgotność względna nie powinna przekraczać 50%. Zakres temperatury roboczej wynosi od -5°C do 45°C.Uważaj na kurz. Odległość między tym produktem a przedmiotem, na który kierowane jest światło, musi przekraczać 1,5 metra .

Sprawy wymagające uwagi.

- Uwaga! Komputerowe ruchome reflektory są przeznaczone wyłącznie do użytku profesjonalnego. Laicy nie mogą ich używać bez zezwolenia, aby uniknąć niebezpieczeństwa.
- W wyniku niewłaściwego użycia świateł komputerowych mogą wystąpić następujące niepożądane zjawiska: zasilacz nie jest dobrze uziemiony, co powoduje upływ prądu; obudowa, promieniowanie ultrafioletowe ze źródła światła, wybuch żarówki, upadek korpusu lampy z wysokości z powodu uszkodzonego uchwytu lampy.
- Przed włączeniem lub zamontowaniem reflektorów należy uważnie przeczytać instrukcję, zastosować się do wszystkich środków ostrożności i stosować się do instrukcji oraz wszystkich ostrzeże ń wydrukowanych na reflektorach sterowanych komputerowo.
- Chroń siebie i innych przed porażeniem prądem elektrycznym.
- Podczas wymiany żarówek, bezpieczników lub innych elementów, jeżeli

urządzenie nie jest używane, należy odłączyć je od zasilania prądem zmiennym.

- Utrzymuj przewód uziemiający zasilacza w dobrym stanie uziemienia.
- Zasilacz musi spełniać wymagania określone w instrukcji i być wyposażony w zabezpieczenie przeciążeniowe oraz uziemienie.
- Chroń siebie i innych przed promieniowaniem ultrafioletowym i eksplozją żarówki.
- Jeśli komputer nie steruje reflektorami, silne światło żarówki może być emitowane bezpośrednio, bez filtrowania przez soczewkę optyczną.
- Podczas wymiany żarówek należy upewnić się, że zasilanie korpusu lampy jest całkowicie odłączone, a temperatura powierzchni korpusu lampy nie jest znacznie wyższa od temperatury otoczenia Di E. Nie należy patrzeć bezpośrednio na wylot światła lampy komputerowej po włączeniu zasilania żarówki.
- Zapobiegaj samospaleniom i wzniecaniu pożaru w swoim i innych osobach.
- Nie wolno bezpośrednio zwierać regulatora temperatury ani bezpiecznika. Podczas wymiany uszkodzonego przełącznika lub bezpiecznika regulatora temperatury, musi on być zgodny z oryginalnym modelem i oryginalnymi parametrami producenta.
- Trzymaj materiały łatwopalne (alkohol, benzynę, papier) w odległości co najmniej 1 metra od korpusu lampy, aby zapobiec wpływowi wysokiej temperatury na powierzchni lampy na inne materiały łatwopalne. Podaj.
- Reflektory komputerowe nie są niepalne, dlatego nie powinny być umieszczane w odległości mniejszej niż 1 metr od powierzchni w pobliżu źródła ognia.
- Na trzech soczewkach korpusu lampy nie wolno umieszczać żadnych filtrów ani innych przedmiotów.
- Nie przeciążaj łączy. Linia sygnałowa może połączyć maksymalnie 32 ruchome reflektory.
- Najlepiej, aby zacisk sygnałowy był włożony do gniazda wyjściowego ruchomej lampy czołowej ostatniego komputera, a zacisk sygnałowy był podłączony do przewodu sygnałowego. Zacisk sygnałowy to męska karta SIG Nano-wire, a rezystory 1/4 W 120 omów są przyspawane do pinów 2 i 3, aby absorbować sygnały sterujące, dzięki czemu nie będą się one odbijać i powodować zakłóceń;
- Podłącz linie transmisji danych.
- Podłącz przewód danych wejściowych DMX do 3-stykowego gniazda wejściowego komputera w trybie ruchomego reflektora
- Kabel do przesyłu danych dopasowany do gniazda służy do połączenia końcówki wyjściowej ruchomego reflektora komputerowego z końcówką wyjściową kolejnego ruchomego reflektora komputerowego; lampy z podobnymi gniazdami.
- Podłącz zacisk sygnałowy do wyjścia sygnałowego przenośnej latarki czołowej ostatnio podłączonego komputera i podłącz do zacisku sygnałowego+ portu wyjściowego.



Note: Hazards caused by improper operation!

Zamontowany na spodzie podwozia

I. Hak (opcjonalnie)
II. Wieszak
III. Otwór na śrubę do zawieszenia
IV. Lina bezpieczeństwa (opcjonalnie)
V. typ podwozia
VI. Otwór na linę zabezpieczającą
VII. Zapięcie bezpieczeństwa (opcjonalnie)

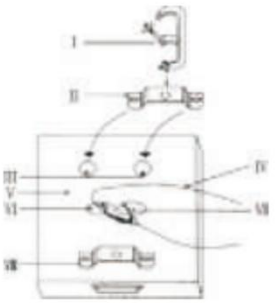

Uwaga: Lina zabezpieczająca musi wytrzymać ciężar 12 razy większy od ciężaru lampy.
A długość przedłużenia nie może przekraczać 20 cm.

Konserwacja

Notatka

- Regularnie wykonuj trzystopniową konserwację komputera głowa światła .
- Sprawdź, czy śruby mocujące ruchome części (śruby mocujące koło kolorów) w ruchomych reflektorach komputera są dobrze dokręcone
- Usuń kurz i brud z lampy i zachowaj ruchomą głowicę komputer czysty
- Wyczyść szkło w reflektorach komputerów (reflektory, folie kolorowe, lustra faliste itp.)
- Nadmierna ilość kurzu, dymu i cząstek stałych może wpłynąć na wygląd reflektorów komputerowych, a nawet doprowadzić do przegrzania i uszkodzenia sprzętu .
- Przed wyjęciem skrzynki świetlnej ruchomej głowicy komputera należy koniecznie odłączyć zasilanie.

Danger

Please disconnect the lamp before maintenance

Płytkę drukowaną należy czyścić co trzy miesiące (zbyt dużo kurzu i brudu spowoduje , że płytka nie będzie działać prawidłowo). Podczas czyszczenia należy używać miękkiej szczotki lub sprężarki powietrza, aby usunąć kurz (ciśnienie powietrza nie powinno być zbyt wysokie) . Lampy nie mają niczego przydatnego poza żarówkami i bezpiecznikami.
Proszę zamontować i wymienić żarówkę zgodnie z metodą opisaną w instrukcji obsługi .

- Wymień bezpiecznik .
- Jeśli chcesz wymienić bezpiecznik, wymień go na taki sam bezpiecznik, jaki był oryginalna maszyna (w tym prąd, napięcie itp.)
- Przed wymianą bezpiecznika proszę odłączyć wtyczkę zasilającą. W przeciwnym razie może dojść do niebezpieczeństwa!!

Odłącz zasilanie, pozwól lampie całkowicie ostygnąć i zdejmij klosz. Użyj odkurzacza lub sprężarki powietrza, aby usunąć kurz cząstki z powierzchni. Wyjmij

lampę. Przednie elementy optyczne należy czyścić raz w tygodniu, w przeciwnym razie jasność zostanie zmniejszona. Wentylator należy czyścić raz w miesiącu. Zapewnij płynny wylot powietrza wentylatora i efekt chłodzenia żarówki. Sprawdź zasady filtr powietrzaUmiarkowany, czyścić w przypadku zablokowania i wymienić filtr powietrza, gdy będzie to konieczne. Wzór należy czyścić miękką szczotką, a wnętrze korpusu lampy należy czyścić co najmniej raz na sześć miesięcy. Aby wyczyścić, możesz użyj odkurzacza lub R używa gazu wytwarzanego przez sprężarkę powietrza do usuwania kurzu . Kolor/wzór tacy na wzory i soczewki optyczne wewnątrz korpus lampy należy czyścić raz w miesiącu, Ostrożnie czyść optykę. Powierzchnia elementów optycznych łatwo się rysuje i uszkadza, Nie wycieraj roztworem, ponieważ spowoduje to uszkodzenie Debata na temat powłoki Optis w Parlamencie Europejskim . Aby zapewnić normalne funkcjonowanie i skupienie płytki wzorcowej , zalecamy dodanie . Zapewnij odpowiedni olej smarujący do łożysk co sześć miesięcy. Pamiętaj: Nie stosuj zbyt dużej ilości smaru, szczególnie płytki wzorcowej, w przeciwnym razie smar będzie płynął Gdy płyta wzorcowa lub wzór się obraca, powstają inne problemy.

OSTRZEŻENIE : **Przed użyciem należy uważnie przeczytać niniejszą instrukcję.**
instalowanie
dokładnie sprawdź sprzęt, aby zapobiec jego poluzowaniu się podczas transportu.
2. Nie umieszczaj produktu w miejscu narażonym na wstrząsy lub wilgoć.
3. Proszę zachować stabilne napięcie, w przeciwnym razie części mogą łatwo ulec uszkodzeniu
4. Sprawdź napięcie przed włączeniem światła. Gdy telefon jest wyłączony. Ostygnie po 15 minutach, zanim będzie można go ponownie włączyć .
5. Aby zapewnić długą żywotność lampy, utrzymuj ją w suchym i chłodnym miejscu. Unikaj pracy w temperaturze 40°C lub wyższej.
instalacją lub demontażem odłącz zasilanie . W przypadku usterki poproś o jej naprawę profesjonalnych techników.

Parametr możliwości
1. Napięcie: 110 V-245 V 50/60 Hz 350 W/400 W.
2. Źródło światła: Philips MSD 200W/230W
3.Moc zużycie: 350W/400W/400W
4. Kanały: 16 kanałów
5. Kolory: 14 kolorów i biały
6. gobo: 17 gobo i biały
7. Miganie: 0-10 razy/sek.
8. Oś X: 540 stopni
9. Oś Y: 270 stopni
10. Wyświetlacz LCD: WŁ./WYŁ.
11. Ochrona: IP20 to ochrona termiczna
12. Pryzmat: pryzmat 8-stronny
13. Balast: Balast elektroniczny

Mapowanie sterowania kanałem

Przedmiot	Kanały	Adres DMX	Treść
CH1	Patelnia	0-255	
CH2	Nachylenie	0-255	
CH3	Patelnia drobna	0-255	
CH4	Pochylenie dokładne	0-255	
CH5	Prędkość	0-255	
CH6	Mróz	0-255	
CH7	Oświetlenie	0	Wyłączony
		1-50	NA
		51-240	Stroboskop od wolnego do szybkiego
		241-255	NA
CH8	Opornik	0-255	Zgaszone światło
CH9	Kolor	0-8	Białe światło
		9-15	Kolor 1
		16-23	Kolor 2
		24-31	Kolor 3
		32-39	Kolor 4
		40-47	Kolor 5
		48-55	Kolor 6
		56-63	Kolor 7
		64-71	Kolor 8
		72-79	Kolor 9
		80-87	Kolor 10
		88-95	Kolor 11
		96-103	Kolor 12
		104-111	Kolor 13
		112-127	Kolor 14
		128-191	Efekt tęczy, zgodnie z ruchem wskazówek zegara od szybkiego do wolnego
		192-255	Efekt tęczy, przeciwnie do ruchu wskazówek zegara, od wolnego do szybkiego
CH10	Pasażerka kolorowa	0-255	Pasażerka kolorowa
CH11	Gobos	0-6	Białe światło
		7-13	Gobo1
		14-20	Gobo2

		21-27	Gobo3
		28-34	Gobo4
		35-41	Gobo5
		42-48	Gobo6
		49-55	Gobo7
		56-62	Gobo8
		63-69	Gobo9
		70-76	Gobo-10
		77-83	Gobo11
		84-90	Gobo12
		91-97	Gobo-13
		98-104	Gobo-14
		105-111	Gobo-15
		112-118	Gobo16
		119-127	Gobo-17
		128-191	Efekt tęczy, zgodnie z ruchem wskazówek zegara od szybkiego do wolnego
		192-255	Efekt tęczy, przeciwnie do ruchu wskazówek zegara, od wolnego do szybkiego
CH12	Wstrząsanie gobo	0-255	0-400°
CH13	Centrum	0-191	Nie, paproć
CH14	Pryzmat	0-31	Bez pryzmatu
		32-255	Pryzmat
CH15	Obrót pryzmatu	0-127	Kąt
		128-191	Zgodnie z ruchem wskazówek zegara od szybkiego do wolnego
		192-255	Od wolnego do szybkiego przeciwnie do ruchu wskazówek zegara
CH16	Nastawić	0-99	Brak funkcji
		100-105	Zgaszone światło
		106-199	Brak funkcji
		200-205	Na świetle
		206-254	Brak funkcji
		255	Zresetuj po 3 do 5 sekundach

Instrukcja wyświetlania

Obróć przycisk, aby wybrać odpowiednią funkcję, a następnie naciśnij środek, aby potwierdzić.

1	2	3

Zestaw systemowy	Adres DMX	000-512
	Kodować	Włącz/wyłącz
	Pan odwrócony	Włącz/wyłącz
	Odchylenie do tyłu	Włącz/wyłącz
	Brak sygnału	Jasne
	Na światło	Włącz/wyłącz
	Wyjście	
Tryb pracy	Tryb pracy	Tryb DMX/Auto/Dźwięk
	Tryb kanału	16 CH
	Wyjście	
Sterowanie ręczne	Nastawić	Tak/Nie
	Sterowanie oświetleniem	Włącz/Wyłącz
	Kolor	000-255
	Migawka	000-255
	Ściemnianie	000-255
	Gobo	000-255
	Pryzmat	000-255
	Obrót pryzmatu	000-255
	Centrum	000-255
	Mróz	000-255
	Brzęczenie	000-255
	Patelnia	000-255
	Patelnia drobna	000-255
	Nachylenie	000-255
	Pochylenie dokładne	000-255
	Funkcjonować	000-255
	Prędkość P/T	000-255
	Prędkość koloru	000-255
	Prędkość zoomu	000-255
	Prędkość gobo	000-255
	Wyjście	
Wyświetlacz	Język	PL/
	Wyświetl odwrotną stronę	Tak/Nie
	Zestaw świateł tylnych	Tak/Nie
	Wyjście	
Ustawienia fabryczne	128	
Wyjście		

7R 230W Moving Head Light

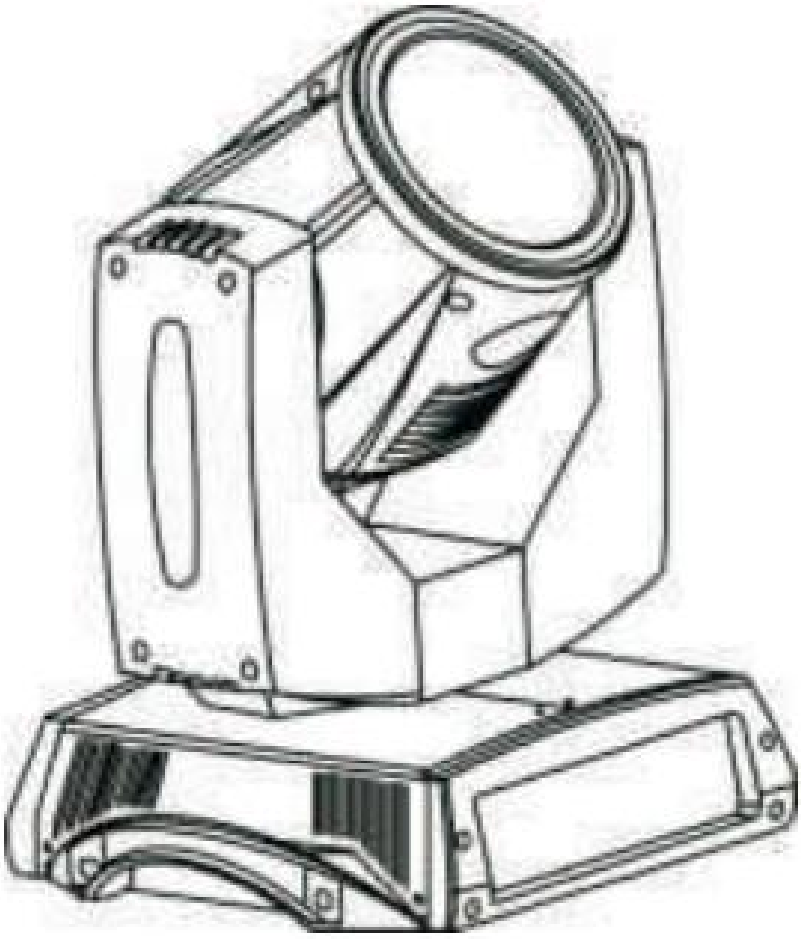

FORSIGTIGHED! Hold denne enhed væk fra regn og fugt!
FOR DIN EGEN SIKKERHED LÆS VENLIGST DENNE BRUGERVEJLEDNING OMHYGGELIGT FØR DU FØRSTE START - OP!

Sikkerhedsinstruktioner

Forholdsregler før drift



Note: Improper operation may lead to
Life is in danger! Cause a fire!
Cause a short circuit!

Før du bruger dette produkt for første gang, skal du være opmærksom på følgende forhold :

- Læs venligst denne brugervejledning omhyggeligt;
- Tjek hver instruktion omhyggeligt;
- Sørg for, at installations-, betjenings-, håndterings- og opbevaringspersonalet for dette produkt er kvalificeret;
- Vær opmærksom på, om produkterne er beskadiget under transporten. Hvis der er skader, bedes du kontakte leverandøren
- med det samme, brug ikke elektricitet.

Brug miljøet

Dette produkt er velegnet til AC 11OV-AC 265V, 50/60 Hz strømforsyning miljø. Brug ikke dette produkt under torden og lyn . De opbevarings- og brugsstedet for dette produkt skal være tørt. Ved 45 C bør den relative luftfugtighed ikke overstige 50 %. Driftstemperaturen er -5°C til 45°C. Pas på støv. Afstanden mellem dette produkt og objektet, som lyset projiceres på, skal overstige 1,5 meter .

Sager, der kræver opmærksomhed.

- Opmærksomhed! Computer bevægelige forlygter er kun til professionel brug. Lægmænd må ikke bruge det uden tilladelse, for at undgå fare.
- På grund af ukorrekt brug af computerforlygter kan følgende uønskede fænomener forekomme: strømforsyningen er ikke godt jordet, hvilket resulterer i strømlækage; Hus, ultraviolet stråling fra lyskilden, pæreeksplosion, lampehus, der falder fra en højde, fordi lampeholderen er defekt.
- Inden du tænder eller installerer forlygterne, bedes du læse instruktionerne omhyggeligt, følge aħ sikkerhedsforanstaltninger og følge instruktionerne og alle advarsler, der er trykt på computerens bevægelige forlygter.
- Beskyt dig selv og andre mod elektrisk stød.
- Når du udskifter pærer, sikringer eller andre komponenter, skal du afbryde vekselstrømforsyningen, hvis udstyret ikke er i brug.
- Hold altid strømforsyningens jordledning i god jordingstilstand.
- Den anvendte strømforsyning skal opfylde den strømstandard, som kræves i manualen, og være udstyret med overbelastningsbeskyttelsesanordning og jordforbindelse.
- Beskyt dig selv og andre mod ultraviolet stråling og pæreeksplosion.
- Uden at betjene computerens bevægelige forlygter kan pærens stærke lys

bestråles direkte uden at blive filtreret af den optiske linse.

- Når du udskifter glødelamper, skal du sørge for, at strømforsyningen til lampehuset er fuldstændig afbrudt, og at overfladetemperaturen på lampehuset ikke er væsentligt højere end Di E omgivelsestemperaturen. Se ikke direkte på lysudgangen på computerlampen, efter at pæren er tændt.
- Forhindre dig og andre fra selvbrænding eller brand på stedet.
- Kortslut ikke temperaturregulatoren eller sikringen direkte. Ved udskiftning af defekt temperaturkontrolafbryder eller sikring skal det være i overensstemmelse med den originale model Land producentens originale parametre.
- Hold brændbare materialer (alkohol, benzin, papir) mindst 1 meter væk fra lampehuset for at forhindre, at den høje temperatur på lampens overflade påvirker andre brændbare materialer. Tilstand.
- Computerforlygter er ikke ubrændbare, så de bør ikke placeres inden for en meter fra overfladen i nærheden af brandkilden.
- Der må ikke anbringes filtre eller andre genstande på de tre linser i lygtehuset.
- Overbelast ikke links. En signallinje kan kun forbinde op til 32 ccomputer bevægelige forlygter.
- Fortrinsvis er en signalterminal indsat i udgangsbøsningen på den bevægelige forlygte på den sidste computer, og signalterminalen er forbundet med signalledningen. Signalterminalen er et han-SIG Nano-wire-kort, og svejs 1/4 W 120 ohm modstande på ben 2 og 3 for at absorbere styresignaler, så de ikke vil reflektere og forårsage interferens;
- Tilslut datatransmissionslinjer.
- Indsæt DMX-dataindgangslinjen i 3-bens indgangsstikket på computerens bevægelige forlygtetilstand
- Dataoverførselskablet, der passer til stikket, bruges til at forbinde udgangsenden af computerens bevægelige forlygte og tilslutte udgangsenden af den næste computers bevægelige forlygte; Lamper med lignende fatninger.
- Tilslut en signalterminal til signaludgangen på den mobile forlygte på den sidst tilsluttede computer, og tilslut signalet+ på udgangsporten.



Note: Hazards caused by improper operation!

Monteret i bunden af chassiset

I. Krog (valgfrit)
II. Bøjle
III. Sygt skruehul til ophæng
IV. Sikkerhedsreb (valgfrit)
V. type chassis
VI. Hul til sikkerhedsreb
VII. Sikkerhedslås (valgfrit)

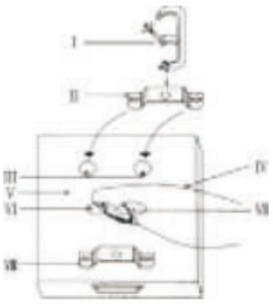

Bemærk: Sikkerhedsrebet skal kunne bære 12 gange lampens vægt.

Og forlængelseslængden må ikke overstige 20 cm.

Opretholdelse

Note

- Udfør regelmæssigt tre-niveau vedligeholdelse af computer flytte hoved lys .
- Kontroller, om fastgørelsesskruerne til de bevægelige dele (fastgørelsesskruerne på farvehjulet) i de bevægelige forlygter på computeren er faste
- Fjern støv og snavs fra lampen og hold det mobile hoved af computeren rengøres
- Rengør glasset i de mobile forlygter på computere (reflektorer, farvefilm, korrugerede spejle osv.)
- For meget støv, røg og partikler kan påvirke udseendet af computerforlygter og endda føre til overophedning og beskadigelse af udstyr
- Sørg for at afbryde strømforsyningen, før du fjerner lysboksen på computerens bevægelige hoved



Printpladen skal rengøres hver tredje måned (for meget støv og snavs vil få printkortet til ikke at fungere korrekt) Ved rengøring skal du bruge en blød børste eller luftkompressor til at fjerne støv (lufttrykket må ikke være for højt) . Lamper har ikke noget nyttigt undtagen pærer og sikringer.

Installer og udskift venligst pæren i henhold til metoden beskrevet i brugsanvisningen .

- Udskift sikringen .
- Hvis du ønsker at udskifte sikringen, skal du udskifte den samme sikring som den originale maskine (inklusive strøm og spænding osv.) .
- Træk venligst sikringen ud, før du udskifter den N-strømstik, undgå fare!!

Afbryd strømforsyningen, lad lampen køle helt af, og fjern lampeskærmen. Brug en støvsuger eller luftkompressor til at fjerne støv partikler fra overfladen. Fjern lampen. De forreste optiske elementer skal rengøres en gang om ugen, ellers reduceres lysstyrken. Ventilatoren skal rengøres en gang om måneden. Sørg for det glatte luftudtag fra blæseren og pærens kølende effekt. Tjek reglerne vedr luftfilterModerat, rengør, når det er blokeret, og udskift luftfilteret, når det skal udskiftes. Mønsteret skal rengøres med en blød børste, og indersiden af lampehuset skal rengøres mindst en gang hver sjette måned. For at rense, kan du brug en støvsuger eller R bruger den gas, der produceres af luftkompressoren til at fjerne støv . Farven/mønsteret på mønsterbakken og de optiske linser indeni lampehuset skal rengøres en gang om måneden. Rengør omhyggeligt optikken. Overfladen af optiske elementer bliver let ridset og beskadiget. Tør ikke af med opløsning, da dette vil beskadige Optis's belægningsdebat i Europa-Parlamentet . For at sikre mønstertavlens normale funktion og fokus anbefaler vi at tilføje . Sørg for korrekt smøreolie til lejer hver sjette måned, husk: Hav ikke for meget smøremiddel, især modelpladen, ellers vil smøremidlet

flyde Når mønsterpladen eller mønsteret roterer, forårsager det andre problemer.

WARNHINWEISE : **Læs venligst disse instruktioner omhyggeligt før installerer**
1. Kontroller udstyret omhyggeligt før installation for at forhindre, at det løsner sig under transport
2. Anbring ikke produktet på et rystende eller fugtigt sted.
3. Hold venligst spændingen stabil, ellers vil delene let blive beskadiget
4. Kontroller spændingen, før du tænder lyset. Når telefonen er slukket. Det tager 15 minutter at køle ned, før den kan tændes igen .
5. Hold lampen tør og kølig, og undgå at arbejde ved 40°C eller højere for at sikre dens levetid.
6. Afbryd strømforsyningen før installation eller adskillelse. Hvis der er en fejl, skal du bede professionelle teknikere om at reparere den.

Kapacitetsparameter
1. Spænding: 110 V-245V 50/60 Hz 350 W/400 W.
2. Lyskilde: Philips MSD 200W/230W
3. Strøm forbrug: 350W/400W/400W
4. Kanaler: 16 kanaler
5. Farver: 14 farver og hvid
6. gobo: 17 gobo og hvid
7. Blink: 0-10 gange/sek
8. X-akse: 540 grader
9.Y-akse: 270 grader
10. LCD-display: ON/OFF
11. Beskyttelse: IP20 er termisk beskyttet
12. Prisme: 8-sidet prisme
13. Ballast: Elektronisk balast

Kortlægning af kanalkontrol

Punkt	Kanaler	DMX-adresse	Tilfreds
CH1	Pande	0-255	
CH2	Tilt	0-255	
CH3	Panorer fint	0-255	
CH4	Vip fint	0-255	
CH5	Hastighed	0-255	
CH6	Frost	0-255	
CH7	Belysning	0	Slukket
		1-50	På
		51-240	Strobe fra langsomt til hurtigt
		241-255	PÅ
CH8	Lysdæmper	0-255	Lyser slukket
CH9	Farve	0-8	Hvidt lys

		9-15	Farve 1
		16-23	Farve 2
		24-31	Farve 3
		32-39	Farve 4
		40-47	Farve 5
		48-55	Farve 6
		56-63	Farve 7
		64-71	Farve 8
		72-79	Farve 9
		80-87	Farve 10
		88-95	Farve 11
		96-103	Farve 12
		104-111	Farve 13
		112-127	Farve 14
		128-191	Regnbueeffekt, med uret fra hurtig til langsom
		192-255	Regnbueeffekt, mod uret fra langsom til hurtig
CH10	Farbanpassung	0-255	Farbanpassung
CH11	Gobos	0-6	Hvidt lys
		7-13	Gobo 1
		14-20	Gobo 2
		21-27	Gobo 3
		28-34	Gobo 4
		35-41	Gobo 5
		42-48	Gobo 6
		49-55	Gobo 7
		56-62	Gobo 8
		63-69	Gobo 9
		70-76	Gobo 10
		77-83	Gobo 11
		84-90	Gobo 12
		91-97	Gobo 13
		98-104	Gobo 14
		105-111	Gobo 15
		112-118	Gobo 16
		119-127	Gobo 17
		128-191	Regnbueeffekt, med uret fra hurtig til langsom
		192-255	Regnbueeffekt, mod uret fra langsom til hurtig
CH12	Gobo-shake	0-255	0-400°
CH13	Fokus	0-191	Næh en bregne

CH14	Prisme	0-31	Ingen prisme
		32-255	Prisme
CH15	Rotation af prisme	0-127	Vinkel
		128-191	Med uret fra hurtig til langsom
		192-255	Fra langsomt til hurtigt mod uret
CH16	Nulstil	0-99	Ingen funktion
		100-105	Lyser slukket
		106-199	Ingen funktion
		200-205	På lyset
		206-254	Ingen funktion
		255	Nulstil efter 3 til 5 sekunder

Vis instruktion
Drej knappen for at vælge den rigtige funktion, og tryk på midten for at bekræfte

1	2	3
System sæt	DMX-adresse	000-512
	Indkode	Til/fra
	Panorer baglæns	Til/fra
	Tilt baglæns	Til/fra
	Intet signal	Klar
	På lys	Til/fra
	Udgang	
Kør tilstand	Kør tilstand	DMX/Auto/Sound-tilstand
	Kanaltilstand	16 CH
	Udgang	
Manuel kontrol	Nulstil	Ja/Nej
	Lysstyring	On/Off
	Farve	000-255
	Lukker	000-255
	Dæmpning	000-255
	Gobo	000-255
	Prisme	000-255
	Prisme rotere	000-255
	Fokus	000-255
	Frost	000-255
	Zoom	000-255
	Pande	000-255
	Pan fint	000-255
	Tilt	000-255
	Vip fint	000-255
	Fungere	000-255

	P/T hastighed	000-255
	Farvehastighed	000-255
	Zoomhastighed	000-255
	Gobo hastighed	000-255
	Udgang	
Vise	Sprog	EN/
	Display omvendt	Ja/Nej
	Baggrundslys sæt	Ja/Nej
	Udgang	
Fabriksindstilling	128	
Udgang		

7R 230W rörligt strålkastare

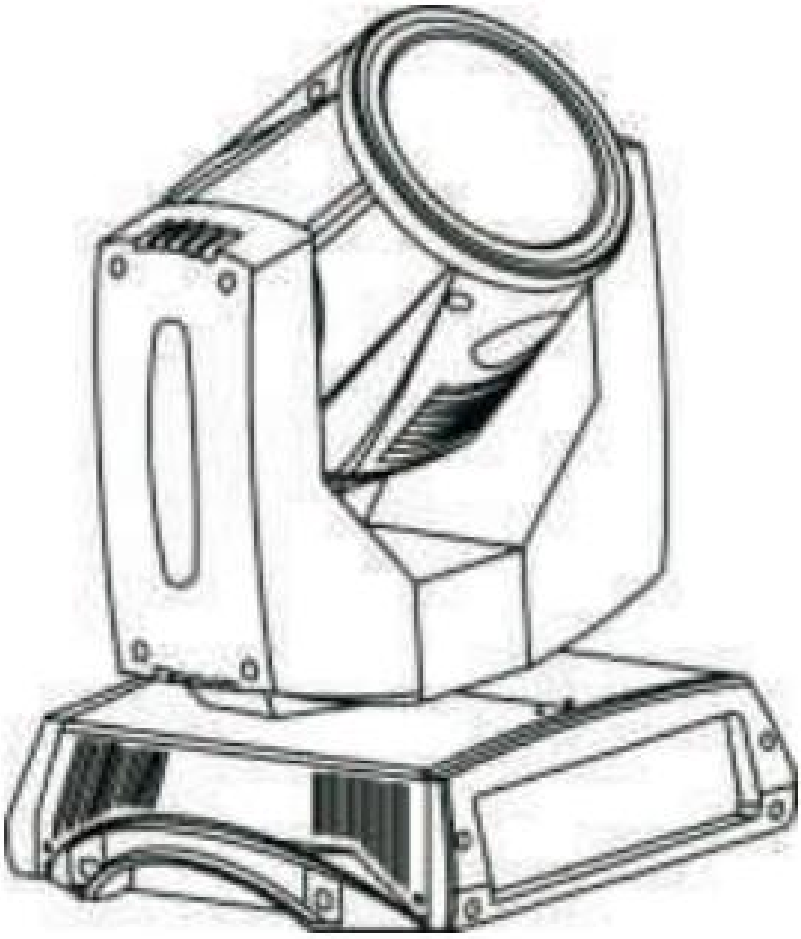

FÖRSIKTIGHET! Håll den här enheten borta från regn och fukt!
FÖR DIN EGEN SÄKERHET, LÄS DENNA BRUKSANVISNING NOGGRANT
INNAN DU FÖRSTA START - UPP!

Säkerhetsinstruktioner

Försiktighetsåtgärder före operation



Note: Improper operation may lead to
Life is in danger! Cause a fire!
Cause a short circuit!

Innan du använder denna produkt för första gången, var uppmärksam på följande saker :

- Vänligen läs denna bruksanvisning noggrant;
- Kontrollera varje instruktion noggrant;
- personalen för installation, drift, hantering och lagring av denna produkt är kvalificerad;
- Var uppmärksam på om produkterna är skadade under transporten. Om det finns några skador, kontakta leverantören
- omedelbart, använd inte el.

Använd miljön

Denna produkt är lämplig för AC 11OV-AC 265V, 50/60 Hz strömförsörjning miljö. Använd inte denna produkt under åska och åska . De förvarings- och användningsplatsen för denna produkt måste vara torr. Vid 45 C bör den relativa luftfuktigheten inte överstiga 50 %. Drifttemperaturen är -5°C till 45°C. Se upp för damm. Avståndet mellan denna produkt och objektet som ljuset projiceras på måste överstiga 1,5 meter .

Saker som kräver uppmärksamhet.

- Uppmärksamhet! Rörliga strålkastare för datorer är endast för professionellt bruk. Lekmän får inte använda den utan tillstånd för att undvika fara.
- På grund av felaktig användning av datorstrålkastare kan följande oönskade fenomen inträffa: strömförsörjningen är inte väl jordad, vilket resulterar i strömläckage; Hus, ultraviolett strålning från ljuskällan, glödlampsexplosion, lampkropp som faller från höjd, eftersom lamphållaren är defekt.
- Innan du slår på eller installerar strålkastarna, läs instruktionerna noggrant, följ aħ säkerhetsåtgärder och följ instruktionerna och alla varningsmeddelanden som finns på datorns rörliga strålkastare.
- Skydda dig själv och andra från elektriska stötar.
- Vid byte av glödlampor, säkringar eller andra komponenter, om utrustningen inte används, vänligen koppla bort nätströmmen.
- Håll alltid strömförsörjningens jordkabel i ett bra jordat tillstånd.
- Strömförsörjningen som används ska uppfylla den strömstandard som krävs enligt manualen och vara utrustad med överbelastningsskydd och jordningsanordning.
- Skydda dig själv och andra från ultraviolett strålning och glödlampsexplosion.

- Utan att manövrera datorns rörliga strålkastare kan det starka ljuset från glödlampan bestrålas direkt utan att filtreras av den optiska linsen.
- När du byter ut glödlampor, se till att strömförsörjningen till lamphuset är helt frånkopplad och att yttemperaturen på lamphuset inte är väsentligt högre än den för Di E omgivningstemperatur. Titta inte direkt på ljusuttaget på datorlampan efter att glödlampan är påslagen.
- Förhindra dig och andra från självbränning eller brand.
- Kortslut inte temperaturregulatorn eller säkringen direkt. Vid byte av defekt temperaturkontrollbrytare eller säkring måste den vara i enlighet med originalmodellen Land tillverkarens ursprungliga parametrar.
- Håll brandfarliga material (alkohol, bensin, papper) minst 1 meter från lamphuset för att förhindra att den höga temperaturen på lampytan påverkar andra brandfarliga material. Ange.
- Datorstrålkastare är inte obrännbara, så de bör inte placeras inom en meter från ytan nära brandkällan.
- Inga filter eller andra föremål får placeras på de tre linserna i lamphuset.
- Överbelasta inte länkar. En signallinje kan endast ansluta upp till 32 cdatorrörliga strålkastare.
- Företrädesvis sätts en signalterminal in i utgångssockeln på den rörliga strålkastaren på den sista datorn, och signalterminalen ansluts till signaltråden. Signalterminalen är ett han-SIG Nano-wire-kort och svetsar 1/4 W 120 ohm motstånd på stift 2 och 3 för att absorbera styrsignaler så att de inte kommer att reflektera och orsaka störningar;
- Anslut dataöverföringsledningar.
- Sätt in DMX-datainmatningslinjen i det 3-stiftiga ingångsuttaget på datorns rörliga strålkastarläge
- Dataöverföringskabeln som matchar uttaget används för att ansluta utgångsänden på datorns rörliga strålkastare och ansluta utgångsänden på nästa dators rörliga strålkastare; Lampor med liknande uttag.
- Anslut en signalterminal till signalutgången på den mobila strålkastaren på den senast anslutna datorn och anslut till signalen+ för utgångsporten.



Note: Hazards caused by improper operation!

Installerad i botten av chassit

I. Krok (valfritt)
II. Galge
III. Sjukt skruvhål för upphängning
IV. Säkerhetsrep (tillval)
V. typ chassi
VI. Hål för säkerhetslina
VII. Säkerhetslås (tillval)

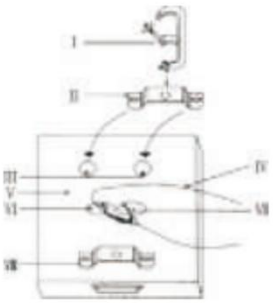

Obs: Säkerhetslinan måste klara 12 gånger lampans

vikt.
Och förlängningslängden får inte överstiga 20 cm.

Underhåll

Notera

- Utför regelbundet tre-nivå underhåll av dator flyttar huvud lampor .
- Kontrollera om fästskruvarna för de rörliga delarna (fästskruvarna på färghjulet) i de rörliga strålkastarna på datorn är stadiga
- Ta bort damm och smuts från lampan och behåll det mobila huvudet datorn ren
- Rengör glaset i de mobila strålkastarna på datorer (reflektorer, färgfilmer, korrugerade speglar, etc.)
- För mycket damm, rök och partiklar kan påverka utseendet på datorstrålkastare och till och med leda till överhettning och skador på utrustning
- Se till att bryta strömförsörjningen innan du tar bort ljuslådan på datorns rörliga huvud



Kretskortet måste rengöras var tredje månad (för mycket damm och smuts gör att kretskortet inte fungerar som det ska) Vid rengöring, använd en mjuk borste eller luftkompressor för att ta bort damm (lufttrycket får inte vara för högt) . Lampor har inget användbart förutom glödlampor och säkringar.
Vänligen installera och byt ut glödlampan enligt den metod som beskrivs i bruksanvisningen .

- Byt ut säkringen .
- Om du vill byta säkring, vänligen byt ut samma säkring som originalmaskinen (inklusive ström och spänning, etc.) .
- Koppla ur säkringen innan du byter den N nätkontakt, undvik fara!!

Koppla bort strömförsörjningen, låt lampan svalna helt och ta bort lampskärmen. Använd en dammsugare eller luftkompressor för att ta bort damm partiklar från ytan. Ta bort lampan. De främre optiska elementen måste rengöras en gång i veckan, annars kommer ljusstyrkan att minska. Fläkten måste rengöras en gång i månaden. Säkerställ ett jämnt luftutlopp från fläkten och glödlampans kylande effekt. Kolla reglerna för luftfilter Måttligt, rengör när det är blockerat och byt ut luftfiltret när det behöver bytas. Mönstret ska rengöras med en mjuk borste, och insidan av lamphuset ska rengöras minst en gång var sjätte månad. Att städa kan du använd en dammsugare eller så använder R gasen som produceras av luftkompressorn för att ta bort damm . Färgen/mönstret på mönsterfacket och de optiska linserna inuti lampkroppen måste rengöras en gång i månaden, rengör noggrant optiken. Ytan på optiska element är lätt repad och skadad, torka inte med lösning, eftersom detta kommer att skada Optis beläggningsdebatt i Europaparlamentet . För att säkerställa normal funktion och fokus på mönsterbrädan rekommenderar vi att du lägger till . Tillhandahåll rätt smörjolja för

lagren var sjätte månad, kom ihåg: Ha inte för mycket smörjmedel, speciellt modellbrädan, annars rinner smörjmedlet ut När mönsterplattan eller mönstret roterar orsakar det andra problem.

WARNHINWEISE : **Läs dessa instruktioner noggrant innan installerar**

1. Kontrollera utrustningen noggrant före installation för att förhindra att den lossnar under transport
2. Placera inte produkten på en skakande eller fuktig plats.
3. Håll spänningen stabil, annars kommer delarna lätt att skadas
4. Kontrollera spänningen innan du slår på lampan. När telefonen är avstängd. Det tar 15 minuter att svalna innan den kan slås på igen .
5. Håll lampan torrt och svalt och undvik att arbeta vid 40°C eller högre för att säkerställa dess livslängd.
6. Koppla bort strömförsörjningen före installation eller demontering. Om det finns ett fel, vänligen be professionella tekniker att reparera det.

Förmåga parameter

1. Spänning: 110 V-245V 50/60 Hz 350 W/400 W.
2. Ljuskälla: Philips MSD 200W/230W
3. Ström förbrukning: 350W/400W/400W
4. Kanaler: 16 kanaler
5. Färger: 14 färger och vitt
6. gobo: 17 gobo och vit
7. Blixt: 0-10 gånger/sek
8. X-axel: 540 grader
9. Y-axel: 270 grader
10. LCD-display: PÅ/AV
11. Skydd: IP20 är termiskt skyddad
12. Prisma: 8-sidigt prisma
13. Ballast: Elektronisk bałast

Mappning av kanalkontroll

Punkt	Kanaler	DMX-adress	Innehåll
CH1	Panorera	0-255	
CH2	Luta	0-255	
CH3	Panera fint	0-255	
CH4	Luta fint	0-255	
CH5	Hastighet	0-255	
CH6	Glasera	0-255	
CH7	Belysning	0	Av
		1-50	På
		51-240	Strobe från långsam till snabb
		241-255	PÅ

CH8	Dimmer	0-255	Ljus släckt
CH9	Färg	0-8	Vitt ljus
		9-15	Färg 1
		16-23	Färg 2
		24-31	Färg 3
		32-39	Färg 4
		40-47	Färg 5
		48-55	Färg 6
		56-63	Färg 7
		64-71	Färg 8
		72-79	Färg 9
		80-87	Färg 10
		88-95	Färg 11
		96-103	Färg 12
		104-111	Färg 13
		112-127	Färg 14
		128-191	Regnbågseffekt, medurs från snabbt till långsamt
		192-255	Regnbågseffekt, moturs från långsam till snabb
CH10	Farbanpassung	0-255	Farbanpassung
CH11	Gobos	0-6	Vitt ljus
		7-13	Gobo 1
		14-20	Gobo 2
		21-27	Gobo 3
		28-34	Gobo 4
		35-41	Gobo 5
		42-48	Gobo 6
		49-55	Gobo 7
		56-62	Gobo 8
		63-69	Gobo 9
		70-76	Gobo 10
		77-83	Gobo 11
		84-90	Gobo 12
		91-97	Gobo 13
		98-104	Gobo 14
		105-111	Gobo 15
		112-118	Gobo 16
		119-127	Gobo 17
		128-191	Regnbågseffekt, medurs från snabbt till långsamt
		192-255	Regnbågseffekt, moturs från långsam till snabb

CH12	Gobo-shake	0-255	0-400°
CH13	Fokus	0-191	Nä en ormbunke
CH14	Prisma	0-31	Inget prisma
		32-255	Prisma
CH15	Rotation av prismat	0-127	Vinkel
		128-191	Medurs från snabbt till långsamt
		192-255	Från långsamt till snabbt moturs
CH16	Återställa	0-99	Ingen funktion
		100-105	Ljus släckt
		106-199	Ingen funktion
		200-205	På ljuset
		206-254	Ingen funktion
		255	Återställ efter 3 till 5 sekunder

Visa instruktioner
Vrid på knappen för att välja rätt funktion och tryck på mitten för att bekräfta

1	2	3
Systemuppsättning	DMX-adress	000-512
	Koda	På/av
	Panorera bakåt	På/av
	Luta bakåt	På/av
	Ingen signal	Rensa
	På ljus	På/av
	Utgång	
Körläge	Körläge	DMX/Auto/Ljudläge
	Kanalläge	16 CH
	Utgång	
Manuell styrning	Återställa	Ja/Nej
	Ljuskontroll	På/Av
	Färg	000-255
	Slutare	000-255
	Dimning	000-255
	Gobo	000-255
	Prisma	000-255
	Prisma roterar	000-255
	Fokus	000-255
	Glasera	000-255
	Zoom	000-255
	Panorera	000-255
	Panera fint	000-255

	Luta	000-255
	Luta fint	000-255
	Fungera	000-255
	P/T-hastighet	000-255
	Färghastighet	000-255
	Zoomhastighet	000-255
	Gobo hastighet	000-255
	Utgång	
Visa	Språk	SV/
	Display bakåt	Ja/Nej
	Bakgrundsbelysning set	Ja/Nej
	Utgång	
Fabriksinställning	128	
Utgång		

7R 230W mozgó fejlámpa

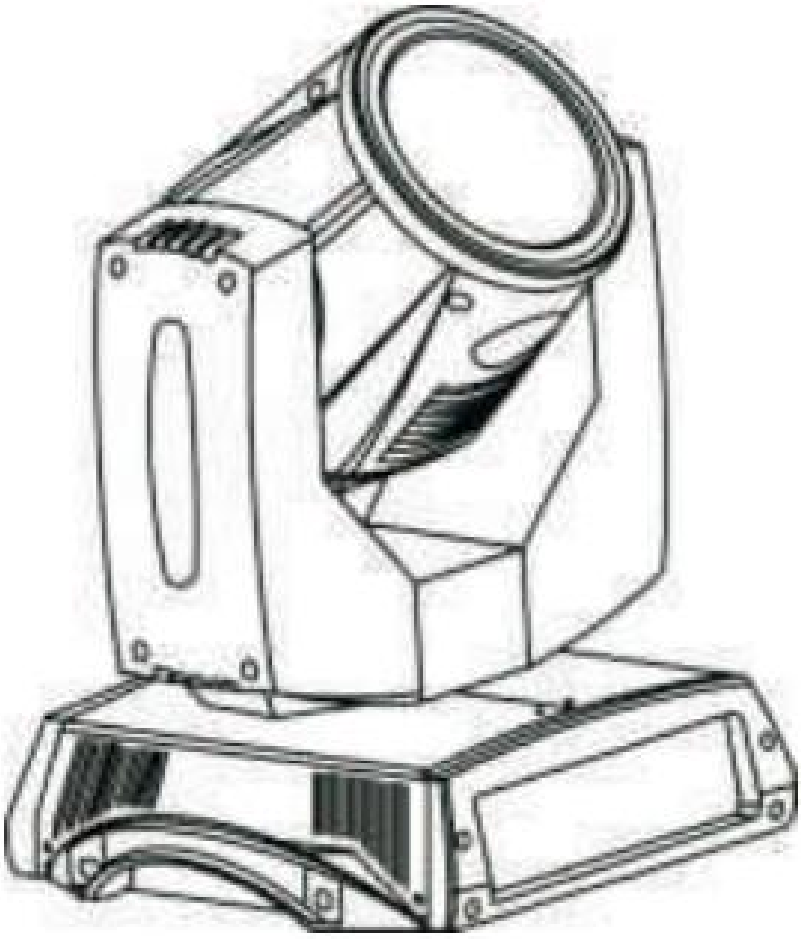

VIGYÁZAT! Tartsa távol a készüléket esőtől és nedvességtől!
SAJÁT BIZTONSÁGA ÉRDEKÉBEN OLVASSA EL FIGYELMESEN EZT A HASZNÁLATI ÚTMUTATÓT
AZ ELSŐ INDÍTÁS ELŐTT!

Biztonsági utasítások

Óvintézkedések a művelet előtt



Note: Improper operation may lead to
Life is in danger! Cause a fire!
Cause a short circuit!

A termék első használata előtt kérjük, ügyeljen a következőkre :

- Kérjük, figyelmesen olvassa el ezt a használati útmutatót;
- Gondosan ellenőrizze minden utasítást;
- termék üzembe helyezését, működtetését, kezelését és tárolását végző személyzet képzett;
- Ügyeljen arra, hogy a termékek nem sérültek-e a szállítás során. Ha bármilyen sérülést észlel, forduljon a szállítóhoz
- azonnal ne használjon áramot.

Használja a környezetet

Ez a termék AC 11OV-AC 265V, 50/60 Hz tápellátásra alkalmas környezet. Ne használja ezt a terméket mennydörgés és villámlás idején . A A termék tárolási és felhasználási helyének száraznak kell lennie. 45 C-on a relatív páratartalom nem haladhatja meg az 50%-ot. Működési hőmérséklet -5°C és 45°C között. Ügyeljen a porra. A termék és a fényt kivetítő tárgy közötti távolságnak meg kell haladnia az 1,5 métert .

Odafigyelést igénylő ügyek.

- Figyelem! A számítógépes mozgó fényszórók csak professzionális használatra szolgálnak. Laikusok a veszély elkerülése érdekében engedély nélkül nem használhatják.
- A számítógépes fényszórók nem megfelelő használata miatt a következő nemkívánatos jelenségek fordulhatnak elő: a tápegység nincs megfelelően földelve, ami áramszivárgást eredményez; Ház, ultraibolya sugárzás a fényforrásból, izzó robbanás, lámpatest magasról leesik, mert hibás a lámpatartó.
- A fényszórók bekapcsolása vagy felszerelése előtt figyelmesen olvassa el az utasításokat, kövesse a biztonsági óvintézkedéseket, és kövesse az utasításokat és a számítógép mozgó fényszóróira nyomtatott összes figyelmeztető üzenetet.
- Védje magát és másokat az áramütéstől.
- Izzók, biztosítékok vagy egyéb alkatrészek cseréjekor, ha a berendezés nincs használatban, húzza ki a hálózati tápegységet.
- Tartsa a tápegység földelő vezetékét mindig jó földelési állapotban.
- A használt tápegységnek meg kell felelnie a kézikönyvben előírt teljesítményszabványnak, túlterhelés elleni védelemmel és földelővel kell felszerelni.
- Védje magát és másokat az ultraibolya sugárzástól és az izzó robbanásától.

- A számítógép mozgó fényszóróinak működtetése nélkül az izzó erős fénye közvetlenül besugározható anélkül, hogy az optikai lencse kiszűrné.
- Izzólámpák cseréjekor ügyeljen arra, hogy a lámpatest tápellátása teljesen le legyen kapcsolva, és a lámpatest felületi hőmérséklete ne legyen lényegesen magasabb, mint a Di E környezeti hőmérséklet. Az izzó bekapcsolása után ne nézzen közvetlenül a számítógép lámpájának fénykimenetébe.
- Akadályozza meg Önt és másokat az öngyulladástól vagy a helyszíni tűztől.
- Ne zárja rövidre közvetlenül a hőmérséklet-szabályozót vagy a biztosítékot. A meghibásodott hőmérséklet-szabályozó kapcsoló vagy biztosíték cseréjekor meg kell felelnie az eredeti modellnek, a gyártó eredeti paramétereinek.
- A gyúlékony anyagokat (alkohol, benzin, papír) tartsa legalább 1 méter távolságra a lámpatesttől, nehogy a lámpafelület magas hőmérséklete hatással legyen más gyúlékony anyagokra. Állami.
- A számítógépes fényszórók nem éghetőek, ezért ne helyezkedjenek el a felülettől egy méteren belül a tűzforrás közelében.
- A lámpatest három lencséjére nem szabad szűrőt vagy más tárgyat helyezni.
- Ne terhelje túl a hivatkozásokat. Egy jelvezeték legfeljebb 32 számítógép mozgó fényszórót tud csatlakoztatni.
- Előnyösen az utolsó számítógép mozgó fényszórójának kimeneti aljzatába egy jelkivezetést helyezünk, és a jelkivezetést a jelvezetékkel csatlakoztatjuk. A jelkivezetés egy SIG nanohuzalos apakártya, és 1/4 W-os 120 ohmos ellenállásokat hegeszt a 2. és 3. érintkezőre, hogy elnyelje a vezérlőjeleket, hogy azok ne tükröződjenek és ne okozzanak interferenciát;
- Csatlakoztassa az adatátviteli vezetékeket.
- Dugja be a DMX adatbeviteli vonalat a számítógép mozgó fényszóró üzemmódjának 3 tűs bemeneti aljzatába
- Az aljzathoz illesztett adatátviteli kábel a számítógép mozgó fényszóró kimeneti végének és a következő számítógép mozgó fényszóró kimenetének csatlakoztatására szolgál; Hasonló foglalatú lámpák.
- Csatlakoztasson egy jelterminált az utoljára csatlakoztatott számítógép mobil fényszórójának jelkimenetéhez, és csatlakoztassa a kimeneti port jel+ csatlakozójához.



Note: Hazards caused by improper operation!

Az alváz aljára szerelve

I. Horog (opcionális)
II. Akasztó
III. Beteg csavarlyuk a felfüggesztéshez
IV. Biztonsági kötél (opcionális)
V. típusú alváz
VI. Lyuk a biztonsági kötél számára
VII. Biztonsági kapocs (opcionális)

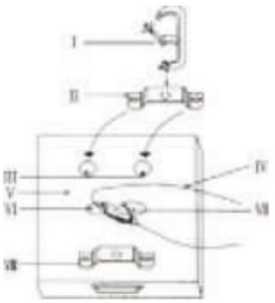

Megjegyzés: A biztonsági kötélnek a lámpa súlyának 12-szeresét kell elbírnia.
És a hosszabbítás hossza nem haladhatja meg a 20 cm-t.

Karbantartás

Jegyzet

- Rendszeresen végezze el a számítógépmozgatás háromszintű karbantartását fej fények .
- Ellenőrizze, hogy a mozgó részek rögzítőcsavarjai (a színkerék rögzítőcsavarjai) a számítógép mozgó fényszóróiban szilárdak-e
- Távolítsa el a port és a szennyeződést a lámpáról, és tartsa távol a mobilfejet tisztítsa meg a számítógépet
- Tisztítsa meg a számítógépek mobil fényszóróinak üvegét (reflektorok, színes fóliák, hullámos tükrök stb.)
- A túl sok por, füst és részecske befolyásolhatja a számítógép fényszóróinak megjelenését, sőt túlmelegedéshez és a berendezés károsodásához is vezethet.
- A számítógép mozgatható fejének világítódobozának eltávolítása előtt feltétlenül szakítsa meg a tápellátást

Danger

Please disconnect the lamp before maintenance

Az áramköri lapot háromhavonta meg kell tisztítani (a túl sok por és szennyeződés az áramköri kártya nem megfelelő működését okozza) Tisztításkor puha kefével vagy légkompresszorral távolítsa el a port (a légnyomás nem lehet túl magas) . A lámpákban az izzókon és a biztosítékokon kívül semmi hasznos nincs.
Kérjük, szerelje be és cserélje ki az izzót a használati útmutatóban leírt módon .

- Cserélje ki a biztosítékot .
- Ha ki szeretné cserélni a biztosítékot, kérjük, ugyanazt a biztosítékot cserélje ki, mint az eredeti gép (beleértve az áramot és a feszültséget stb.) .
- Kérjük, húzza ki a biztosítékot, mielőtt kicseréli N hálózati csatlakozót, elkerülje a veszélyeket!!

Húzza ki a tápellátást, hagyja teljesen lehűlni a lámpát, és távolítsa el a lámpabúrát. A por eltávolításához használjon porszívót vagy légkompresszort részecskék a felszínről. Távolítsa el a lámpát. Az elülső optikai elemeket hetente egyszer meg kell tisztítani, ellenkező esetben a fényerő csökken. A ventilátort havonta egyszer meg kell tisztítani. Gondoskodjon a ventilátor egyenletes légkivezetéséről és az izzó hűtő hatásáról. Ellenőrizze a szabályokat légszűrő Mérsékelt, tiszta, ha eltömődött, és cserélje ki a légszűrőt, ha cserélni kell. A mintát puha kefével, a lámpatest belsejét pedig legalább félévente egyszer meg kell tisztítani. Takarítani, lehet használjon porszívót, vagy az R a légkompresszor által termelt gázt használja fel a por eltávolítására . A mintázattálca és a benne lévő optikai lencsék színe/mintája a lámpatestet havonta egyszer meg kell tisztítani.Óvatosan tisztítsa meg az optikát. Az optikai elemek felülete könnyen karcolódik és sérül, ne törölje le oldattal, mert az károsítja Az Optis bevonata Vita az

Európai Parlamentben . A mintatábla normál működésének és fókuszálásának biztosítása érdekében javasoljuk a hozzáadását . Félévente biztosítson megfelelő kenőolajat a csapágyakhoz, ne feledje: Ne legyen túl sok kenőanyag, különösen a modelltáblán, különben a kenőanyag kifolyik Ha a mintalemez vagy minta elfordul, az egyéb problémákat okoz.

FIGYELMEZTETÉS : **Kérjük, mielőtt figyelmesen olvassa el ezeket az utasításokat telepítése**
alaposan ellenőrizze a berendezést, nehogy meglazuljon szállítás közben
2. Ne helyezze a terméket remegő vagy nedves helyre.
3. Kérjük, tartsa stabilan a feszültséget, különben az alkatrészek könnyen megsérülhetnek
4. Ellenőrizze a feszültséget, mielőtt felkapcsolná a lámpát. Ha a telefon ki van kapcsolva. 15 percig tart, amíg lehűl, mielőtt újra bekapcsolható .
5. Tartsa a lámpát szárazon és hűvösen, és ne dolgozzon 40°C-on vagy magasabb hőmérsékleten, hogy biztosítsa az élettartamát.
Üzembe helyezés vagy szétszerelés előtt húzza ki a tápfeszültséget . Hiba esetén forduljon szakemberhez a javításhoz.

Képesség paraméter
1. Feszültség: 110 V-245 V 50/60 Hz 350 W/400 W.
2. Fényforrás: Philips MSD 200W/230W
3. Teljesítmény fogyasztás: 350W/400W/400W
4. Csatornák: 16 csatorna
5. Színek: 14 szín és fehér
6. gobo: 17 gobo és fehér
7. Villanás: 0-10-szer/s
8. X tengely: 540 fok
9.Y tengely: 270 fok
10. LCD kijelző: BE/KI
11. Védelem: IP20 hővédett
12. Prizma: 8 oldalú prizma
13. Előtét: Elektronikus ballaszt

Csatornavezérlés leképezés

Tétel	Csatornák	DMX cím	Tartalom
CH1	Pán	0-255	
CH2	Döntés	0-255	
CH3	Pan jól	0-255	
CH4	Finoman dönthető	0-255	
CH5	Sebesség	0-255	
CH6	Fagy	0-255	
CH7	Világítás	0	Le

		1-50	On
		51-240	Villogó a lassútól a gyorsig
		241-255	ON
CH8	Dimmer	0-255	Lámpaoltás
CH9	Szín	0-8	Fehér fény
		9-15	1. szín
		16-23	2. szín
		24-31	3. szín
		32-39	4. szín
		40-47	5. szín
		48-55	6. szín
		56-63	7. szín
		64-71	8. szín
		72-79	9. szín
		80-87	10. szín
		88-95	11. szín
		96-103	12. szín
		104-111	13. szín
		112-127	14-es szín
		128-191	Szivárvány effektus, az óramutató járásával megegyező irányban gyorsról lassúra
		192-255	Szivárvány effektus, az óramutató járásával ellentétes irányban lassúról gyorsra
CH10	Farbanpassung	0-255	Farbanpassung
CH11	Gobos	0-6	Fehér fény
		7-13	Gobo 1
		14-20	Gobo 2
		21-27	Gobo 3
		28-34	Gobo 4
		35-41	Gobo 5
		42-48	Gobo 6
		49-55	Gobo 7
		56-62	Gobo 8
		63-69	Gobo 9
		70-76	Gobo 10
		77-83	Gobo 11
		84-90	Gobo 12
		91-97	Gobo 13
		98-104	Gobo 14
		105-111	Gobo 15

		112-118	Gobo 16
		119-127	Gobo 17
		128-191	Szivárvány effektus, az óramutató járásával megegyező irányban gyorsról lassúra
		192-255	Szivárvány effektus, az óramutató járásával ellentétes irányban lassúról gyorsra
CH12	Gobo-shake	0-255	0-400°
CH13	Fókusz	0-191	Nah egy páfrány
CH14	Prizma	0-31	Nincs prizma
		32-255	Prizma
CH15	A prizma forgatása	0-127	Szög
		128-191	Az óramutató járásával megegyező irányban gyorsról lassúra
		192-255	Lassúról gyorsra az óramutató járásával ellentétes irányba
CH16	Reset	0-99	Nincs funkció
		100-105	Lámpaoltás
		106-199	Nincs funkció
		200-205	A fényen
		206-254	Nincs funkció
		255	3-5 másodperc múlva állítsa vissza

Kijelző utasítás

Forgassa el a gombot a megfelelő funkció kiválasztásához, majd nyomja meg a közepét a megerősítéshez

1	2	3
Rendszerkészlet	DMX cím	000-512
	Kódol	Be/ki
	Pásztázás fordított	Be/ki
	Döntés hátrafelé	Be/ki
	Nincs jel	Világos
	Fényben	Be/ki
	Kijárat	
Futtatás mód	Futtatás mód	DMX/Auto/Hang mód
	Csatorna mód	16 CH
	Kijárat	
Kézi vezérlés	Reset	Igen/Nem
	Fényszabályozás	Be/Ki

	Szín	000-255
	Redőny	000-255
	Sötétítés	000-255
	Gobo	000-255
	Prizma	000-255
	A prizma forog	000-255
	Fókusz	000-255
	Fagy	000-255
	Zoomolás	000-255
	Pán	000-255
	Pan jól	000-255
	Döntés	000-255
	Finoman dönthető	000-255
	Funkció	000-255
	P/T sebesség	000-255
	Színsebesség	000-255
	Zoom sebesség	000-255
	Gobo sebesség	000-255
	Kijárat	
Kijelző	Nyelv	EN/
	Kijelző fordított	Igen/Nem
	Hátsó lámpa készlet	Igen/Nem
	Kijárat	
Gyári beállítás	128	
Kijárat		

Luce a testa mobile 7R 230W

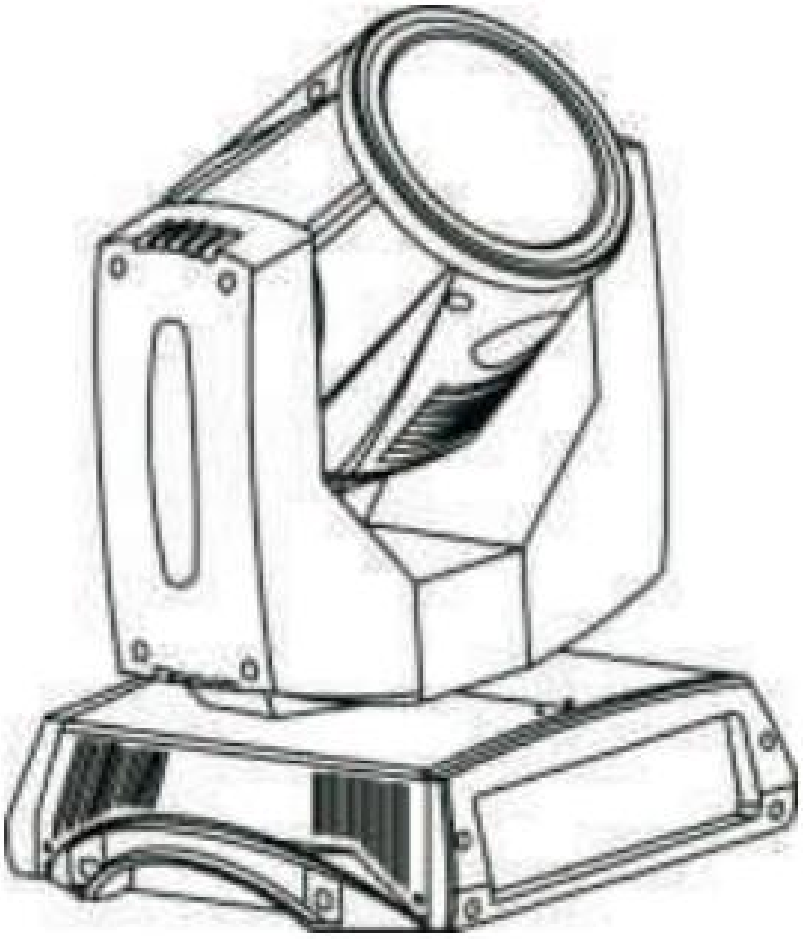

ATTENZIONE! Tenere questo dispositivo lontano da pioggia e umidità!
PER LA VOSTRA SICUREZZA, LEGGERE ATTENTAMENTE QUESTO MANUALE D'USO
PRIMA DELL'AVVIAMENTO INIZIALE!

Istruzioni di sicurezza

Precauzioni prima dell'operazione



Note: Improper operation may lead to
Life is in danger! Cause a fire!
Cause a short circuit!

Prima di utilizzare questo prodotto per la prima volta, prestare attenzione ai seguenti aspetti :

- Si prega di leggere attentamente questa guida per l'utente;
- Controllare attentamente ogni istruzione;
- personale addetto all'installazione, al funzionamento, alla movimentazione e allo stoccaggio di questo prodotto sia qualificato;
- Prestare attenzione a eventuali danni ai prodotti durante il trasporto. In caso di danni, contattare il fornitore.
- immediatamente, non utilizzare l'elettricità.

Utilizzare l'ambiente

Questo prodotto è adatto per alimentazione AC 11OV-AC 265V, 50/60 Hz ambiente. Non utilizzare questo prodotto durante tuoni e fulmini . Il Il luogo di conservazione e utilizzo di questo prodotto deve essere asciutto. A 45 °C, l'umidità relativa non deve superare il 50%. La temperatura di funzionamento è compresa tra -5 °C e 45 °C. Fare attenzione alla polvere. La distanza tra questo prodotto e l'oggetto su cui viene proiettata la luce deve superare 1,5 metri .

Questioni che richiedono attenzione.

- Attenzione! I fari mobili computerizzati sono riservati esclusivamente all'uso professionale. I profani non sono autorizzati a utilizzarli senza autorizzazione, per evitare pericoli.
- A causa dell'uso improprio dei fari del computer, potrebbero verificarsi i seguenti fenomeni indesiderati: l'alimentazione non è ben collegata a terra, con conseguente perdita di potenza; casa, radiazioni ultraviolette dalla sorgente luminosa, esplosione della lampadina, caduta del corpo della lampada dall'alto, perché il portalampada è difettoso.
- Prima di accendere o installare i fari, leggere attentamente le istruzioni, seguire tutte le precauzioni di sicurezza e seguire le istruzioni e tutti i messaggi di avvertenza stampati sul computer dei fari in movimento.
- Proteggete voi stessi e gli altri dalle scosse elettriche.
- Quando si sostituiscono lampadine, fusibili o altri componenti, se l'apparecchiatura non è in uso, scollegare l'alimentazione CA.
- Mantenere sempre il cavo di messa a terra dell'alimentatore in buone condizioni.
- L'alimentatore utilizzato deve soddisfare gli standard di potenza richiesti dal manuale ed essere dotato di dispositivo di protezione da sovraccarico e di

dispositivo di messa a terra.

- Proteggete voi stessi e gli altri dalle radiazioni ultraviolette e dall'esplosione delle lampadine.
- Senza azionare i fari mobili del computer, la luce intensa della lampadina può essere irradiata direttamente senza essere filtrata dalla lente ottica.
- Quando si sostituiscono le lampade a incandescenza, assicurarsi che l'alimentazione del corpo lampada sia completamente scollegata e che la temperatura superficiale del corpo lampada non sia significativamente superiore a quella ambiente Di E. Non guardare direttamente l'uscita della luce della lampada del computer dopo aver acceso la lampadina.
- Impedisci a te stesso e ad altri di darti fuoco o di appiccare incendi.
- Non cortocircuitare direttamente il termoregolatore o il fusibile. Quando si sostituisce l'interruttore o il fusibile difettoso, è necessario rispettare il modello originale e i parametri originali del produttore.
- Tenere i materiali infiammabili (alcool, benzina, carta) ad almeno 1 metro di distanza dal corpo della lampada per evitare che l'elevata temperatura sulla superficie della lampada possa danneggiare altri materiali infiammabili. Stato.
- I fari dei computer non sono ininfiammabili, quindi non devono essere posizionati a meno di un metro dalla superficie in prossimità della fonte di incendio.
- Non posizionare filtri o altri oggetti sulle tre lenti del corpo della lampada.
- Non sovraccaricare i collegamenti. Una linea di segnale può collegare solo fino a 32 fari mobili.
- Preferibilmente, un terminale di segnale viene inserito nella presa di uscita della lampada a testa mobile dell'ultimo computer e il terminale di segnale viene collegato al cavo di segnale. Il terminale di segnale è una scheda SIG Nano-wire maschio e sui pin 2 e 3 sono saldate delle resistenze da 1/4 W e 120 ohm per assorbire i segnali di controllo in modo che non si riflettano e non causino interferenze;
- Collegare le linee di trasmissione dati.
- Inserire la linea di ingresso dati DMX nella presa di ingresso a 3 pin della modalità proiettore mobile del computer
- Il cavo di trasmissione dati abbinato alla presa viene utilizzato per collegare l'estremità di uscita del proiettore mobile del computer e collegare l'estremità di uscita del proiettore mobile del computer successivo; lampade con prese simili.
- Collegare un terminale di segnale all'uscita del segnale del proiettore mobile dell'ultimo computer collegato e collegarlo al segnale+ della porta di uscita.



Note: Hazards caused by improper operation!

Installato nella parte inferiore del telaio

I. Gancio (facoltativo)

II. Appendiabiti

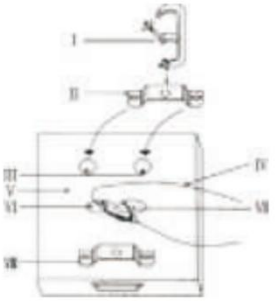

III. Foro per vite malato per sospensione
IV. Corda di sicurezza (opzionale)
V. tipo di telaio
VI. Foro per corda di sicurezza
VII. Chiusura di sicurezza (opzionale)
Nota: la fune di sicurezza deve essere in grado di sopportare un peso pari a 12 volte quello della lampada.
La lunghezza dell'estensione non deve superare i 20 cm.

Manutenzione

Nota

- Eseguire regolarmente la manutenzione a tre livelli dello spostamento del computer Testa luci .
- Controllare se le viti di fissaggio delle parti mobili (viti di fissaggio della ruota dei colori) nei fari mobili del computer sono ben serrate
- Rimuovere la polvere e lo sporco dalla lampada e mantenere la testa mobile il computer pulito
- Pulire i vetri dei fari mobili dei computer (riflettori, pellicole a colori, specchi ondulati, ecc.)
- Troppa polvere, fumo e particolato possono influenzare l'aspetto dei fari del computer e persino portare al surriscaldamento e al danneggiamento delle apparecchiature
- Assicurarsi di interrompere l'alimentazione prima di rimuovere la scatola luminosa della testa mobile del computer

Danger

Please disconnect the lamp before maintenance

Il circuito stampato deve essere pulito ogni tre mesi (troppa polvere e sporcizia impediranno il corretto funzionamento del circuito stampato). Durante la pulizia, utilizzare una spazzola morbida o un compressore d'aria per rimuovere la polvere (la pressione dell'aria non deve essere troppo alta) . Le lampade non hanno nulla di utile a parte lampadine e fusibili.
Installare e sostituire la lampadina secondo il metodo descritto nel manuale di istruzioni .

- Sostituire il fusibile .
- Se si desidera sostituire il fusibile, sostituire lo stesso fusibile di la macchina originale (compresa corrente e tensione, ecc.) .
- Si prega di scollegare il fusibile prima di sostituirlo con la spina di alimentazione, per evitare pericoli!!

Scollegare l'alimentazione, lasciare raffreddare completamente la lampada e rimuovere il paralume. Utilizzare un aspirapolvere o un compressore d'aria per rimuovere la polvere. particelle dalla superficie. Rimuovere la lampada. Gli elementi

ottici anteriori devono essere puliti una volta alla settimana, altrimenti la luminosità sarà ridotta. La ventola deve essere pulita una volta al mese. Assicurarsi che l'uscita dell'aria della ventola sia fluida e che l'effetto di raffreddamento della lampadina sia ottimale. Verificare le regole di Filtro dell'ariaModerato, pulire quando bloccato e sostituire il filtro dell'aria quando necessario. Il modello deve essere pulito con una spazzola morbida e l'interno del corpo della lampada deve essere pulito almeno una volta ogni sei mesi. Per pulire, è possibile utilizzare un aspirapolvere o R utilizza il gas prodotto dal compressore d'aria per rimuovere la polvere . Il colore/motivo del vassoio del modello e le lenti ottiche all'interno Il corpo della lampada deve essere pulito una volta al mese. Pulire accuratamente l'ottica. La superficie degli elementi ottici si graffia e si danneggia facilmente. Non pulire con una soluzione, perché ciò potrebbe danneggiarli. Dibattito sul rivestimento Optis al Parlamento europeo . Per garantire il normale funzionamento e la messa a fuoco della scheda modello , si consiglia di aggiungere olio lubrificante adeguato per i cuscinetti ogni sei mesi . Ricorda: non usare troppo lubrificante, soprattutto sulla scheda modello, altrimenti il lubrificante scorrerà. Quando la piastra o il modello ruotano, si verificano altri problemi.

AVVERTENZA : **Leggere attentamente queste istruzioni prima installazione**
attentamente l'apparecchiatura prima dell'installazione per evitare che si allenti durante il trasporto
2. Non collocare il prodotto in un luogo umido o soggetto a vibrazioni.
3. Mantenere la tensione stabile, altrimenti le parti saranno facilmente danneggiate
4. Controllare la tensione prima di accendere la luce. Quando il telefono è spento, ci vogliono 15 minuti per raffreddarsi prima di poterlo riaccendere .
5. Per garantirne la durata, mantenere la lampada asciutta e fresca ed evitare di utilizzarla a temperature pari o superiori a 40°C.
6. Scollegare l'alimentazione prima dell'installazione o dello smontaggio. In caso di guasto, rivolgersi a tecnici professionisti per la riparazione.

Parametro di capacità
1. Tensione: 110 V-245 V 50/60 Hz 350 W/400 W.
2. Sorgente luminosa: Philips MSD 200W/230W
3. Potenza consumo: 350W/400W/400 W
4. Canali: 16 canali
5. Colori: 14 colori e bianco
6. gobo: 17 gobo e bianco
7. Flash: 0-10 volte/sec
8. Asse X: 540 gradi
9. Asse Y: 270 gradi
10. Display LCD: ACCESO/SPENTO
11. Protezione: IP20 è protetto termicamente
12. Prisma: prisma a 8 facce
13. Ballast: ballast elettronico

Mappatura del controllo del canale

Articolo	Canali	Indirizzo DMX	Contenuto
CH1	Padella	0-255	
CH2	Inclinare	0-255	
CH3	Pan fine	0-255	
CH4	Inclinazione fine	0-255	
CH5	Velocità	0-255	
CH6	Gelo	0-255	
CH7	Illuminazione	0	Spento
		1-50	SU
		51-240	Strobo da lento a veloce
		241-255	SU
CH8	Dimmer	0-255	Luci spente
CH9	Colore	0-8	luce bianca
		9-15	Colore 1
		16-23	Colore 2
		24-31	Colore 3
		32-39	Colore 4
		40-47	Colore 5
		48-55	Colore 6
		56-63	Colore 7
		64-71	Colore 8
		72-79	Colore 9
		80-87	Colore 10
		88-95	Colore 11
		96-103	Colore 12
		104-111	Colore 13
		112-127	Colore 14
		128-191	Effetto arcobaleno, in senso orario da veloce a lento
		192-255	Effetto arcobaleno, in senso antiorario da lento a veloce
CH10	Farbanpassung	0-255	Farbanpassung
CH11	Gobos	0-6	luce bianca
		7-13	Gobo 1
		14-20	Gobo 2
		21-27	Gobo 3
		28-34	Gobo 4
		35-41	Gobo 5
		42-48	Gobo 6
		49-55	Gobo 7

		56-62	Gobo 8
		63-69	Gobo 9
		70-76	Gobo 10
		77-83	Gobo 11
		84-90	Gobo 12
		91-97	Gobo 13
		98-104	Gobo 14
		105-111	Gobo 15
		112-118	Gobo 16
		119-127	Gobo 17
		128-191	Effetto arcobaleno, in senso orario da veloce a lento
		192-255	Effetto arcobaleno, in senso antiorario da lento a veloce
CH12	Gobo-shake	0-255	0-400°
CH13	Messa a fuoco	0-191	Nah una felce
CH14	Prisma	0-31	Nessun prisma
		32-255	Prisma
CH15	Rotazione del prisma	0-127	Angolo
		128-191	In senso orario da veloce a lento
		192-255	Da lento a veloce in senso antiorario
CH16	Reset	0-99	Nessuna funzione
		100-105	Luci spente
		106-199	Nessuna funzione
		200-205	Sulla luce
		206-254	Nessuna funzione
		255	Ripristinare dopo 3-5 secondi

Visualizza le istruzioni

Ruotare il pulsante per scegliere la funzione corretta e premere il centro per confermare

1	2	3
Insieme di sistema	Indirizzo DMX	000-512
	Codificare	Acceso/spento
	Pan inverso	Acceso/spento
	Inclinazione inversa	Acceso/spento
	Nessun segnale	Chiaro
	Sulla luce	Acceso/spento
	Uscita	
Modalità di esecuzione	Modalità di esecuzione	Modalità DMX/Auto/Suono

	Modalità canale	16 canali
	Uscita	
Controllo manuale	Reset	Sì/No
	Controllo della luce	Acceso/Spento
	Colore	000-255
	Otturatore	000-255
	Oscuramento	000-255
	Gobo	000-255
	Prisma	000-255
	Prisma ruotato	000-255
	Messa a fuoco	000-255
	Gelo	000-255
	Zoom	000-255
	Padella	000-255
	Pan fine	000-255
	Inclinare	000-255
	Inclinazione fine	000-255
	Funzione	000-255
	Velocità P/T	000-255
	Velocità del colore	000-255
	Velocità dello zoom	000-255
	Velocità del gobo	000-255
	Uscita	
Display	Lingua	IT/
	Visualizza inverso	Sì/No
	Set di luci posteriori	Sì/No
	Uscita	
Impostazione di fabbrica	128	
Uscita		

Projecteur à tête mobile 7R

230W

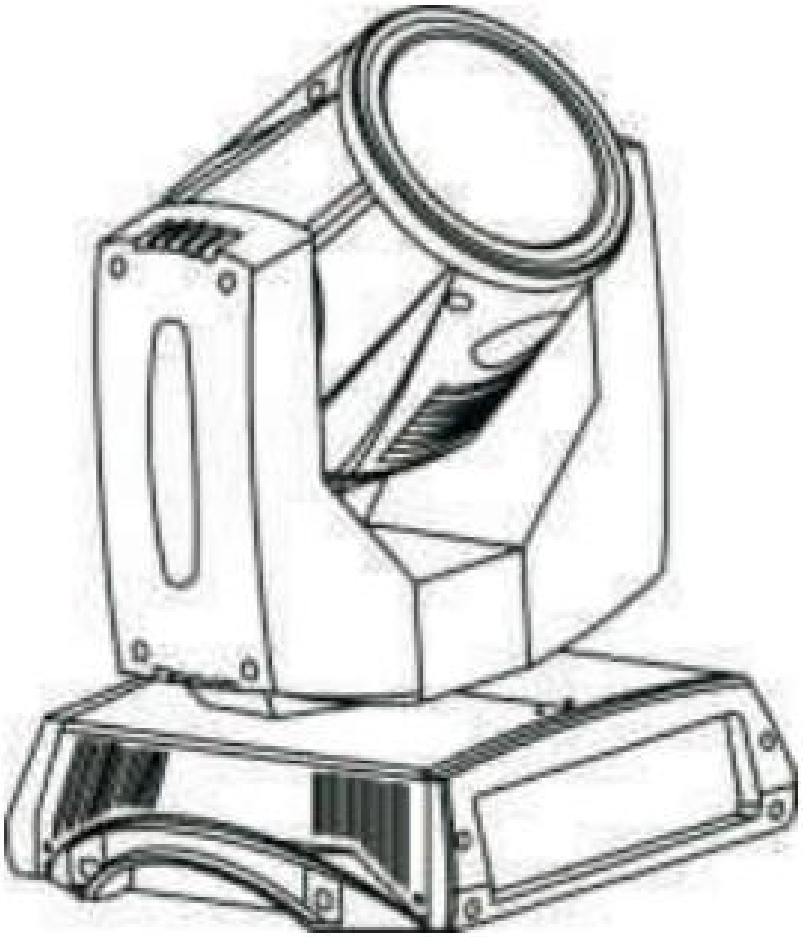

ATTENTION ! Gardez cet appareil à l'abri de la pluie et de l'humidité !
POUR VOTRE PROPRE SÉCURITÉ, VEUILLEZ LIRE ATTENTIVEMENT CE MANUEL D'UTILISATION AVANT VOTRE PREMIER DÉMARRAGE !

Consignes de sécurité

Précautions avant l'opération



Note: Improper operation may lead to
Life is in danger! Cause a fire!
Cause a short circuit!

Avant d'utiliser ce produit pour la première fois, veuillez prêter attention aux points suivants :

- Veuillez lire attentivement ce guide de l'utilisateur ;
- Vérifiez attentivement chaque instruction ;
- personnel chargé de l'installation, de l'utilisation, de la manutention et du stockage de ce produit est qualifié ;
- Vérifiez que les produits ne sont pas endommagés pendant le transport. En cas de dommages, veuillez contacter le fournisseur.
- N'utilisez immédiatement pas d'électricité.

Utiliser l'environnement

Ce produit convient aux alimentations de 110 V à 265 V CA, 50/60 Hz. Environnement . N'utilisez pas ce produit pendant les orages . Le lieu de stockage et d'utilisation de ce produit doit être sec. À 45 °C, l'humidité relative ne doit pas dépasser 50 %. La température de fonctionnement est comprise entre -5 °C et 45 °C. Évitez l'accumulation de poussière. La distance entre ce produit et l'objet sur lequel la lumière est projetée doit être supérieure à 1,5 mètre .

Points nécessitant une attention particulière.

- Attention ! Les phares directionnels informatisés sont réservés à un usage professionnel. Leur utilisation par des particuliers est strictement interdite sans autorisation, afin d' éviter tout danger.
- En raison d'une utilisation incorrecte des lampes d'ordinateur, les phénomènes indésirables suivants peuvent se produire : une mise à la terre défectueuse de l'alimentation électrique entraîne une fuite de courant ; des rayonnements ultraviolets provenant de la source lumineuse peuvent provoquer l'explosion de l'ampoule ou la chute du corps de la lampe en raison d'un support de lampe défectueux.
- Avant d'allumer ou d'installer les phares, veuillez lire attentivement les instructions, suivre les consignes de sécurité et respecter les instructions et tous les messages d'avertissement imprimés sur l'écran de commande des phares.
- Protégez-vous et protégez les autres des chocs électriques.
- Lors du remplacement d'ampoules, de fusibles ou d'autres composants, si

l'appareil n'est pas utilisé, veuillez débrancher l'alimentation secteur.

- Maintenez le fil de mise à la terre de l'alimentation électrique en bon état de mise à la terre en permanence.
- L'alimentation électrique utilisée doit être conforme aux normes électriques requises par le manuel et être équipée d'un dispositif de protection contre les surcharges et d'un dispositif de mise à la terre.
- Protégez-vous et protégez les autres des rayonnements ultraviolets et des risques d'explosion d'ampoules.
- Sans actionner l'ordinateur pour régler les phares, la forte lumière de l'ampoule peut être directement émise sans être filtrée par la lentille optique.
- Lors du remplacement d'une lampe à incandescence, assurez-vous que l'alimentation électrique de la lampe est complètement coupée et que la température de surface de celle-ci ne dépasse pas sensiblement la température ambiante. Ne regardez pas directement la source lumineuse de la lampe d'ordinateur une fois l'ampoule allumée.
- Vous protéger, vous et les autres, contre l'immolation par le feu ou un incendie de chantier.
- Ne court-circuitez pas directement le régulateur de température ou le fusible. Lors du remplacement d'un interrupteur de régulation de température ou d'un fusible défectueux, il est impératif de respecter le modèle d'origine et les paramètres d'origine du fabricant.
- Maintenez les matériaux inflammables (alcool, essence, papier) à au moins 1 mètre du corps de la lampe afin d'éviter que la température élevée de la surface de la lampe n'affecte d'autres matériaux inflammables.
- Les phares d'ordinateur ne sont pas incombustibles ; ils ne doivent donc pas être placés à moins d'un mètre de la surface à proximité d'une source d'incendie.
- Aucun filtre ni autre objet ne doit être placé sur les trois lentilles du corps de la lampe.
- Ne surchargez pas les liaisons. Une ligne de signalisation ne peut connecter qu'un maximum de 32 phares à commande électronique.
- De préférence, un connecteur de signal est inséré dans la prise de sortie du projecteur asservi du dernier ordinateur, et ce connecteur est relié au fil de signal. Le connecteur de signal est une carte SIG Nano-wire mâle, et des résistances de 1/4 W et 120 ohms sont soudées sur les broches 2 et 3 pour absorber les signaux de commande afin qu'ils ne soient pas réfléchis et ne provoquent pas d'interférences ;
- Raccordez les lignes de transmission de données.
- Insérez le câble d'entrée de données DMX dans la prise d'entrée à 3 broches du mode projecteur mobile de l'ordinateur
- Le câble de transmission de données adapté à la prise est utilisé pour connecter l'extrémité de sortie de la lampe frontale mobile de l'ordinateur et connecter l'extrémité de sortie de la lampe frontale mobile de l'ordinateur suivante ; Lampes avec des prises similaires.
- Connectez un terminal de signal à la sortie de signal de la lampe frontale mobile

du dernier ordinateur connecté, et connectez-le au signal+ du port de sortie.



Note: Hazards caused by improper operation!

Installé au bas du châssis

I. Crochet (facultatif)
II. Cintre
III. Trou de vis malade pour la suspension
IV. Corde de sécurité (en option)
V. châssis type
VI. Trou pour corde de sécurité
VII. Fermoir de sécurité (en option)

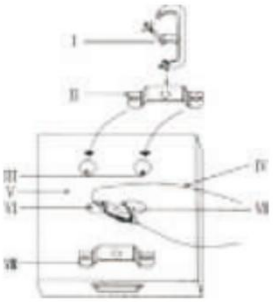

Remarque : La corde de sécurité doit pouvoir supporter 12 fois le poids de la lampe.
Et la longueur d'extension ne doit pas dépasser 20 cm.

Entretien

Note

- Effectuer régulièrement la maintenance à trois niveaux du système informatique mobile tête lumières .
- Vérifiez que les vis de fixation des pièces mobiles (vis de fixation de la roue chromatique) des phares mobiles de l'ordinateur sont bien serrées.
- Enlevez la poussière et la saleté de la lampe et maintenez la tête mobile de l'ordinateur nettoyé
- Nettoyer les vitres des phares mobiles des ordinateurs (réflecteurs, films de couleur, miroirs ondulés, etc.).
- Une trop grande quantité de poussière, de fumée et de particules peut altérer l'apparence des phares d'ordinateur, et même entraîner une surchauffe et des dommages matériels .
- Veillez à couper l'alimentation électrique avant de retirer le boîtier lumineux de la tête mobile de l'ordinateur.

Danger

Please disconnect the lamp before maintenance

La carte de circuit imprimé doit être nettoyée tous les trois mois (un excès de poussière et de saleté peut nuire à son bon fonctionnement). Lors du nettoyage, veuillez utiliser une brosse douce ou un compresseur d'air pour enlever la poussière (la pression de l'air ne doit pas être trop élevée) . Les lampes ne contiennent que des ampoules et des fusibles.
Veuillez installer et remplacer l'ampoule selon la méthode décrite dans le manuel d'instructions .

- Remplacez le fusible .

- Si vous souhaitez remplacer le fusible, veuillez remplacer le même fusible que celui d'origine. la machine d'origine (y compris le courant et la tension, etc.) .
- Veuillez débrancher le fusible avant de le remplacer. N prise d'alimentation, évitez tout danger !

Débranchez l'alimentation, laissez la lampe refroidir complètement, puis retirez l'abat-jour. Utilisez un aspirateur ou un compresseur d'air pour enlever la poussière. Retirez les particules de la surface. Retirez l'ampoule. Les éléments optiques avant doivent être nettoyés une fois par semaine, sinon la luminosité sera réduite. Le ventilateur doit être nettoyé une fois par mois. Assurez-vous que la sortie d'air du ventilateur est dégagée et que l'ampoule refroidit correctement. Vérifiez les règles de Filtre à air : Nettoyez-le lorsqu'il est obstrué et remplacez-le lorsqu'il est usé. Nettoyez le motif avec une brosse douce et l'intérieur du corps de la lampe au moins une fois tous les six mois. Pour le nettoyage, vous pouvez… Utiliser un aspirateur ou R utilise le gaz produit par le compresseur d'air pour éliminer la poussière . La couleur/le motif du plateau à motifs et les lentilles optiques à l'intérieur Le corps de la lampe doit être nettoyé une fois par mois. Nettoyez soigneusement les optiques. La surface des éléments optiques est fragile et se raye et s'abîme facilement. Ne les essuyez pas avec une solution désinfectante, car cela les endommagerait . Débat sur le revêtement Optis au Parlement européen . Afin de garantir le bon fonctionnement et la mise au point de la carte à motifs , nous recommandons l'ajout de [composant manquant]. Lubrifiez les roulements avec de l'huile appropriée tous les six mois. Attention : ne mettez pas trop de lubrifiant, surtout sur la carte à motifs, sinon le lubrifiant risque de couler. Lorsque la plaque à motifs ou le motif tourne, cela engendre d'autres problèmes.

AVERTISSEMENT : **Veuillez lire attentivement ces instructions avant installation**
soigneusement l'équipement afin d'éviter qu'il ne se desserre pendant le transport.
2. Ne pas placer le produit dans un endroit humide ou sujet aux secousses.
3. Veuillez maintenir une tension stable, sinon les pièces risquent d'être facilement endommagées.
4. Vérifiez la tension avant d'allumer la lampe. Lorsque le téléphone est éteint, il faut attendre 15 minutes qu'il refroidisse avant de pouvoir être rallumé .
5. Gardez la lampe au sec et au frais, et évitez de la faire fonctionner à 40 °C ou plus pour assurer sa durée de vie.
6. Débranchez l'alimentation électrique avant toute installation ou démontage. En cas de dysfonctionnement, veuillez faire appel à un technicien qualifié pour la réparation.

Paramètre de capacité
1. Tension : 110 V-245 V 50/60 Hz 350 W/400 W.
2. Source lumineuse : Philips MSD 200W/230W
3. Puissance Consommation : 350 W/400 W/400 W
4. Chaînes : 16 chaînes
5. Couleurs : 14 couleurs et blanc

6. gobo : 17 gobos et blanc
7. Flash : 0 à 10 fois/seconde
8. Axe X : 540 degrés
9. Axe Y : 270 degrés
10. Écran LCD : MARCHE/ARRÊT
11. Protection : IP20 assure une protection thermique
12. Prisme : prisme à 8 faces
13. Ballast : Ballast électronique

Cartographie du contrôle des canaux

Article	Chaînes	Adresse DMX	Contenu
CH1	Poêle	0-255	
CH2	Inclinaison	0-255	
CH3	Poêle fine	0-255	
CH4	Inclinaison fine	0-255	
CH5	Vitesse	0-255	
CH6	Gel	0-255	
CH7	Éclairage	0	Désactivé
		1-50	Sur
		51-240	stroboscope de lent à rapide
		241-255	SUR
CH8	Variateur	0-255	Extinction des feux
CH9	Couleur	0-8	lumière blanche
		9-15	Couleur 1
		16-23	Couleur 2
		24-31	Couleur 3
		32-39	Couleur 4
		40-47	Couleur 5
		48-55	Couleur 6
		56-63	Couleur 7
		64-71	Couleur 8
		72-79	Couleur 9
		80-87	Couleur 10
		88-95	Couleur 11
		96-103	Couleur 12
		104-111	Couleur 13
		112-127	Couleur 14
		128-191	Effet arc-en-ciel, dans le sens horaire du rapide au lent
		192-255	Effet arc-en-ciel, dans le sens inverse des aiguilles d'une montre, du lent au rapide

CH10	Passage de couleur	0-255	Passage de couleur
CH11	Gobos	0-6	lumière blanche
		7-13	Gobo 1
		14-20	Gobo 2
		21-27	Gobo 3
		28-34	Gobo 4
		35-41	Gobo 5
		42-48	Gobo 6
		49-55	Gobo 7
		56-62	Gobo 8
		63-69	Gobo 9
		70-76	Gobo 10
		77-83	Gobo 11
		84-90	Gobo 12
		91-97	Gobo 13
		98-104	Gobo 14
		105-111	Gobo 15
		112-118	Gobo 16
		119-127	Gobo 17
		128-191	Effet arc-en-ciel, dans le sens horaire du rapide au lent
		192-255	Effet arc-en-ciel, dans le sens inverse des aiguilles d'une montre, du lent au rapide
CH12	Gobo-shake	0-255	0-400°
CH13	Se concentrer	0-191	Non, une fougère
CH14	Prisme	0-31	Pas de prisme
		32-255	Prisme
CH15	Rotation du prisme	0-127	Angle
		128-191	Dans le sens des aiguilles d'une montre, du plus rapide au plus lent.
		192-255	De lent à rapide dans le sens inverse des aiguilles d'une montre
CH16	Réinitialiser	0-99	Aucune fonction
		100-105	Extinction des feux
		106-199	Aucune fonction
		200-205	Sur la lumière
		206-254	Aucune fonction
		255	Réinitialisation après 3 à 5 secondes

Afficher les instructions

Tournez le bouton pour sélectionner la fonction souhaitée, puis appuyez au centre pour confirmer.

1	2	3
Système défini	Adresse DMX	000-512
	Encoder	Marche/arrêt
	Pan inversé	Marche/arrêt
	Inclinaison inversée	Marche/arrêt
	Aucun signal	Clair
	Lumière allumée	Marche/arrêt
	Sortie	
Mode d'exécution	Mode d'exécution	Mode DMX/Auto/Son
	Mode canal	16 CH
	Sortie	
Commande manuelle	Réinitialiser	Oui/Non
	Contrôle de la lumière	Marche/Arrêt
	Couleur	000-255
	Obturateur	000-255
	Atténuation	000-255
	Gobo	000-255
	Prisme	000-255
	rotation du prisme	000-255
	Se concentrer	000-255
	Gel	000-255
	Zoom	000-255
	Poêle	000-255
	Poêle fine	000-255
	Inclinaison	000-255
	Inclinaison fine	000-255
	Fonction	000-255
	vitesse P/T	000-255
	Vitesse de couleur	000-255
	Vitesse de zoom	000-255
	Vitesse du gobo	000-255
	Sortie	
Afficher	Langue	EN/
	Afficher l'arrière	Oui/Non
	ensemble de rétroéclairage	Oui/Non
	Sortie	
Réglage d'usine	128	
Sortie		

Luz de cabeza móvil 7R 230W

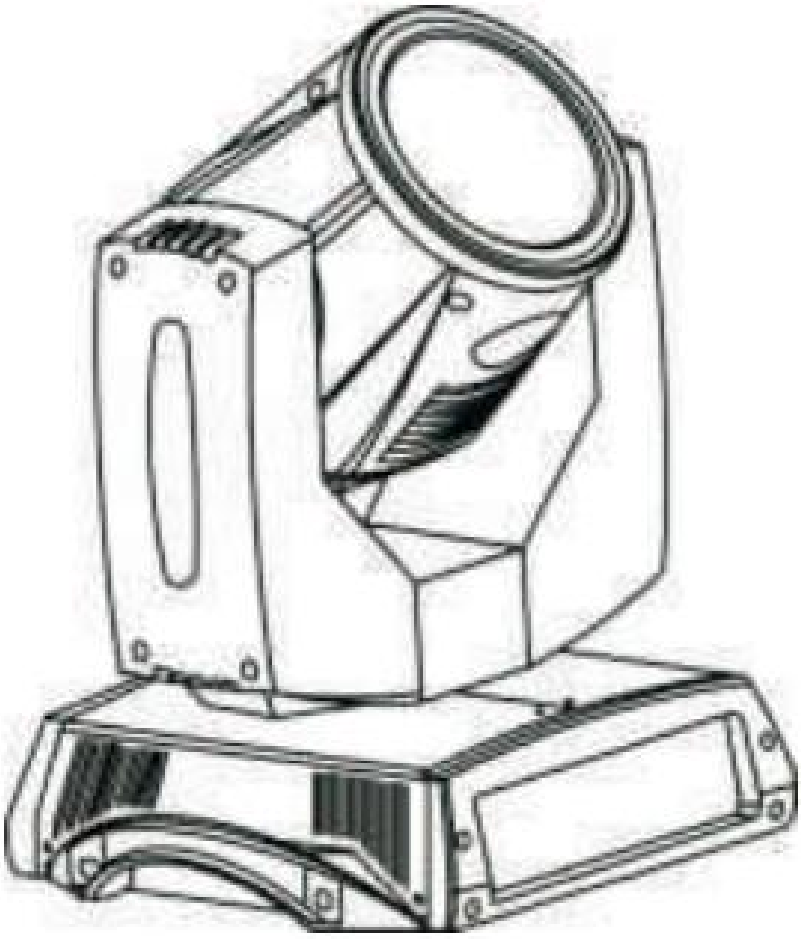

¡PRECAUCIÓN! ¡Mantenga este dispositivo alejado de la lluvia y la humedad!
PARA SU PROPIA SEGURIDAD, LEA ESTE MANUAL DEL USUARIO ATENTAMENTE
¡ANTES DE LA PUESTA EN MARCHA INICIAL!

Instrucciones de seguridad

Precauciones antes de la operación



Note: Improper operation may lead to
Life is in danger! Cause a fire!
Cause a short circuit!

Antes de utilizar este producto por primera vez, preste atención a los siguientes aspectos :

- Lea atentamente esta guía del usuario;
- Revise cada instrucción cuidadosamente;
- personal que instala, opera, manipula y almacena este producto esté calificado;
- Preste atención a si los productos presentan daños durante el transporte. En caso de detectar algún daño, póngase en contacto con el proveedor.
- Inmediatamente, no utilice electricidad.

Entorno de uso

Este producto es adecuado para fuentes de alimentación de CA 110 V a CA 265 V, 50/60 Hz. ambiente. No utilice este producto durante tormentas y relámpagos . El lugar de almacenamiento y uso de este producto debe ser seco. A 45 °C, la humedad relativa no debe superar el 50 %. La temperatura de funcionamiento oscila entre -5 °C y 45 °C. Tenga cuidado con el polvo. La distancia entre este producto y el objeto sobre el que se proyecta la luz debe ser superior a 1,5 metros .

Asuntos que requieren atención.

- ¡ Atención! Los faros móviles de computadora son solo para uso profesional. Para evitar peligros, no se permite su uso sin autorización a personas no cualificadas.
- Debido al uso inadecuado de los faros de la computadora, pueden ocurrir los siguientes fenómenos indeseables: la fuente de alimentación no está bien conectada a tierra, lo que provoca una fuga de energía; Casa, radiación ultravioleta de la fuente de luz, explosión de la bombilla, cuerpo de la lámpara que cae desde una altura, porque el portalámparas está defectuoso.
- Antes de encender o instalar los faros delanteros, lea atentamente las instrucciones, siga todas las precauciones de seguridad y siga las instrucciones y todos los mensajes de advertencia impresos en la computadora que mueve los faros delanteros.
- Protéjase y proteja a los demás de las descargas eléctricas.
- Al reemplazar bombillas, fusibles u otros componentes, si el equipo no está en uso, desconecte la fuente de alimentación de CA.
- Mantenga el cable de tierra de la fuente de alimentación en un buen estado de conexión a tierra en todo momento.
- La fuente de alimentación utilizada deberá cumplir con el estándar de potencia requerido por el manual y estar equipada con un dispositivo de protección contra

sobrecarga y un dispositivo de conexión a tierra.

- Protéjase y proteja a los demás de la radiación ultravioleta y de la explosión de bombillas.
- Sin operar la computadora para mover los faros, la luz fuerte de la bombilla puede irradiarse directamente sin ser filtrada por la lente óptica.
- Al reemplazar las lámparas incandescentes, asegúrese de que la fuente de alimentación del cuerpo de la lámpara esté completamente desconectada y que la temperatura de la superficie del cuerpo de la lámpara no sea significativamente superior a la temperatura ambiente del Di E. No mire directamente a la salida de luz de la lámpara de la computadora después de encenderla.
- Evite que usted y otras personas se autoinmolen o incendien el lugar.
- No cortocircuite directamente el controlador de temperatura ni el fusible. Al reemplazar el interruptor de control de temperatura o el fusible defectuosos, debe hacerlo de acuerdo con los parámetros originales del modelo y del fabricante.
- Mantenga los materiales inflamables (alcohol, gasolina, papel) al menos a 1 metro de distancia del cuerpo de la lámpara para evitar que la alta temperatura en la superficie de la lámpara afecte a otros materiales inflamables.
- Los faros de las computadoras no son incombustibles, por lo que no deben ubicarse a menos de un metro de la superficie cercana a la fuente de fuego.
- No se deben colocar filtros ni otros artículos sobre las tres lentes del cuerpo de la lámpara.
- No sobrecargue los enlaces. Una línea de señal solo puede conectar hasta 32 faros móviles de computadora.
- Preferiblemente, se inserta un terminal de señal en la toma de salida del faro móvil del último ordenador y se conecta al cable de señal. El terminal de señal es una tarjeta SIG Nano-wire macho, y se sueldan resistencias de 1/4 W y 120 ohmios en los pines 2 y 3 para absorber las señales de control y evitar que se reflejen y causen interferencias.
- Conectar líneas de transmisión de datos.
- Inserte la línea de entrada de datos DMX en el conector de entrada de 3 pines del modo de faro móvil de la computadora.
- El cable de transmisión de datos que coincide con el zócalo se utiliza para conectar el extremo de salida del faro móvil de la computadora y conectar el extremo de salida del siguiente faro móvil de la computadora; Lámparas con enchufes similares.
- Conecte un terminal de señal a la salida de señal del faro móvil del último ordenador conectado, y conéctelo a la señal+ del puerto de salida.



Note: Hazards caused by improper operation!

Instalado en la parte inferior del chasis.

I. Gancho (opcional)

II. Percha

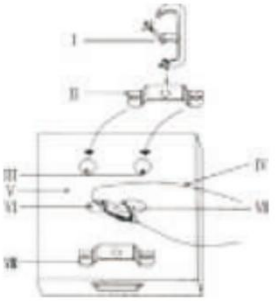

III. Orificio para tornillo enfermo para suspensión
IV. Cuerda de seguridad (opcional)
V. tipo chasis
VI. Agujero para cuerda de seguridad
VII. Cierre de seguridad (opcional)
Nota: La cuerda de seguridad debe poder soportar 12 veces el peso de la lámpara.
Y la longitud de extensión no deberá exceder los 20 cm.

Mantenimiento

Nota

- Realice periódicamente un mantenimiento de tres niveles del equipo en movimiento. cabeza luces .
- Compruebe si los tornillos de fijación de las partes móviles (tornillos de fijación de la rueda de color) en los faros móviles de la computadora están firmes
- Quite el polvo y la suciedad de la lámpara y mantenga el cabezal móvil alejado la computadora limpia
- Limpiar los cristales de los faros móviles de los ordenadores (reflectores, películas de color, espejos corrugados, etc.)
- Demasiado polvo, humo y partículas pueden afectar la apariencia de los faros de la computadora e incluso provocar sobrecalentamiento y daños en el equipo.
- Asegúrese de cortar la fuente de alimentación antes de retirar la caja de luz del cabezal móvil de la computadora.

Danger

Please disconnect the lamp before maintenance

La placa de circuito debe limpiarse cada tres meses (el exceso de polvo y suciedad puede provocar que no funcione correctamente). Para limpiarla, utilice un cepillo suave o un compresor de aire (la presión del aire no debe ser demasiado alta) . Las lámparas no tienen nada útil, salvo bombillas y fusibles.
Instale y reemplace la bombilla según el método descrito en el manual de instrucciones .

- Reemplace el fusible .
- Si desea reemplazar el fusible, reemplace el mismo fusible que la máquina original (incluyendo corriente y voltaje, etc.) .
- ¡Desconecte el fusible antes de reemplazarlo en el enchufe de alimentación, evite peligros!

Desconecte la fuente de alimentación, deje que la lámpara se enfríe por completo y retire la pantalla. Utilice una aspiradora o un compresor de aire para eliminar el polvo. Partículas de la superficie. Retire la lámpara. Los elementos ópticos frontales deben limpiarse una vez a la semana; de lo contrario, se reducirá la luminosidad. El ventilador debe limpiarse una vez al mes. Asegúrese de que el ventilador salga con fluidez y de que la bombilla enfríe correctamente. Consulte las normas de Filtro de

aire: Moderado, límpielo si está obstruido y reemplácelo cuando sea necesario. El patrón debe limpiarse con un cepillo suave y el interior del cuerpo de la lámpara debe limpiarse al menos una vez cada seis meses. Para limpiarlo, puede... Use una aspiradora o utilice el gas producido por el compresor de aire para eliminar el polvo . El color/patrón de la bandeja de patrones y las lentes ópticas del interior... El cuerpo de la lámpara debe limpiarse una vez al mes. Limpie cuidadosamente la óptica. La superficie de los elementos ópticos se raya y daña fácilmente. No la limpie con solución, ya que podría dañarla. Recubrimiento de Optis. Debate en el Parlamento Europeo . Para garantizar el correcto funcionamiento y la precisión del tablero de patrones , recomendamos añadir ... Lubrique bien los rodamientos cada seis meses. Recuerde: No aplique demasiado lubricante, especialmente en el tablero de patrones, ya que el lubricante se derramará. Cuando la placa de patrón o el patrón gira, provoca otros problemas.

ADVERTENCIA : **Lea atentamente estas instrucciones antes de instalando**

1. Revise el equipo cuidadosamente antes de la instalación para evitar que se afloje durante el transporte.
2. No coloque el producto en un lugar húmedo o agitado.
3. Mantenga la tensión estable, de lo contrario las piezas se dañarán fácilmente.
4. Verifique el voltaje antes de encender la luz. Con el teléfono apagado, tarda 15 minutos en enfriarse antes de poder volver a encenderlo .
5. Mantenga la lámpara seca y fresca y evite trabajar a 40 °C o más para garantizar su vida útil.
6. Desconecte la alimentación antes de instalar o desmontar el producto. Si detecta alguna falla, solicite la reparación a técnicos profesionales.

Parámetro de capacidad

1. Voltaje: 110 V-245V 50/60 Hz 350 W/400 W.
2. Fuente de luz: Philips MSD 200W/230W
3.Potencia Consumo: 350W/400W/400 W
4. Canales: 16 canales
5. Colores: 14 colores y blanco.
6. gobo: 17 gobos y blanco
7. Flash: 0-10 veces/seg.
8. Eje X: 540 grados
9. Eje Y: 270 grados
10. Pantalla LCD: ENCENDIDO/APAGADO
11.Protección: IP20 está protegido térmicamente.
12. Prisma: prisma de 8 lados
13. Balasto: Balasto electrónico

Mapeo de control de canal

Artículo	Canales	Dirección DMX	Contenido

CH1	Cacerola	0-255	
CH2	Inclinación	0-255	
CH3	Pan fino	0-255	
CH4	Inclinación fina	0-255	
CH5	Velocidad	0-255	
CH6	Helada	0-255	
CH7	Iluminación	0	Apagado
		1-50	En
		51-240	Estroboscópico de lento a rápido
		241-255	EN
CH8	Regulador de intensidad	0-255	Luces apagadas
CH9	Color	0-8	luz blanca
		9-15	Color 1
		16-23	Color 2
		24-31	Color 3
		32-39	Color 4
		40-47	Color 5
		48-55	Color 6
		56-63	Color 7
		64-71	Color 8
		72-79	Color 9
		80-87	Color 10
		88-95	Color 11
		96-103	Color 12
		104-111	Color 13
		112-127	Color 14
		128-191	Efecto arcoíris, en el sentido de las agujas del reloj, de rápido a lento.
		192-255	Efecto arcoíris, en sentido antihorario, de lento a rápido.
CH10	Paso de color	0-255	Paso de color
CH11	Gobos	0-6	luz blanca
		7-13	Gobo 1
		14-20	Gobo 2
		21-27	Gobo 3
		28-34	Gobo 4
		35-41	Gobo 5
		42-48	Gobo 6
		49-55	Gobo 7
		56-62	Gobo 8

		63-69	Gobo 9
		70-76	Gobo 10
		77-83	Gobo 11
		84-90	Gobo 12
		91-97	Gobo 13
		98-104	Gobo 14
		105-111	Gobo 15
		112-118	Gobo 16
		119-127	Gobo 17
		128-191	Efecto arcoíris, en el sentido de las agujas del reloj, de rápido a lento.
		192-255	Efecto arcoíris, en sentido antihorario, de lento a rápido.
CH12	Gobo-shake	0-255	0-400°
CH13	Enfocar	0-191	No es un helecho
CH14	Prisma	0-31	Sin prisma
		32-255	Prisma
CH15	Rotación del prisma	0-127	Ángulo
		128-191	En el sentido de las agujas del reloj, de rápido a lento
		192-255	De lento a rápido en sentido antihorario
CH16	Reiniciar	0-99	Sin función
		100-105	Luces apagadas
		106-199	Sin función
		200-205	En la luz
		206-254	Sin función
		255	Reiniciar después de 3 a 5 segundos

Instrucciones de visualización

Gire el botón para elegir la función correcta y presione el centro para confirmar.

1	2	3
Conjunto de sistema	Dirección DMX	000-512
	Codificar	Encendido/apagado
	Panorámica inversa	Encendido/apagado
	Inclinación inversa	Encendido/apagado
	Sin señal	Claro
	En la luz	Encendido/apagado
	Salida	
Modo de ejecución	Modo de ejecución	Modo DMX/Automático/Sonido

	Modo de canal	16 canales
	Salida	
Control manual	Reiniciar	Sí/No
	Control de luz	Encendido/Apagado
	Color	000-255
	Obturador	000-255
	Atenuación	000-255
	Gobo	000-255
	Prisma	000-255
	Prisma giratorio	000-255
	Enfocar	000-255
	Helada	000-255
	Zoom	000-255
	Cacerola	000-255
	Pan fino	000-255
	Inclinación	000-255
	Inclinación fina	000-255
	Función	000-255
	Velocidad P/T	000-255
	Velocidad del color	000-255
	Velocidad del zoom	000-255
	Velocidad del gobo	000-255
	Salida	
Mostrar	Idioma	ES/
	Mostrar reverso	Sí/No
	Conjunto de luz de fondo	Sí/No
	Salida	
Ajuste de fábrica	128	
Salida		